GAMME SOLAIRE

2023

MITJAVILA

TARIF*

STRUCTURES SOLAIRES
COMPLETS

13/03/2023

NOUVEAUTÉ GAMME ÉLECTRA
+ PANNEAUX 400W !

EDIT: TITOS-03/23-C *Tarifs non conventionnels

www.mitjavila.com

Fabrication européenne

Depuis 1970 notre entreprise assure la conception, l'assemblage et la production à partir de 10 unités spécialisées situées dans le sud de l'Europe ce qui est un gage de qualité et de sécurité d'approvisionnement pour tous nos clients.

Note de réparabilité

Toutes nos armatures sont entièrement dé-montables et réparables.

100% Aluminium recyclable

Toutes nos armatures sont composées de pièces, composants et profilés en aluminium et sont entièrement démontables et recyclables.

Nous vous informons que dans le but d'une amélioration constante de nos produits, la société MITJAVILA se réserve le droit de modifier leur composition en cours de saison. Dans ce cas de figure et sur demande, une note explicative vous sera fournie par le bureau d'études.

TARIF H.T Édition du 13.03.2023

Franco de port - France Métropolitaine

Sommaire :

Toiture Abri de Jardin ÉLECTRA NEW — Page 4

Auvent ÉLECTRA NEW — Page 6

Auvent CLASSIQUE — Page 8

Pergola - Abris Solaire CLASSIQUE — Page 10

Pergola - Abri Solaire ÉLECTRA Design 2 NEW — Page 12

Pergola Solaire ÉLECTRA Design 3 NEW — Page 15

Pergola - Abri Solaire HORIZON 3 — Page 16

Fixation PV SIMPLYFix NEW — Page 18

Production et Autoconsommation sans revente — Page 20

Options Chemin de câble - LED — Page 22

Emballage et Transport — Page 24

Nos moyens de Production — Page 25

Eurocode 1 Charge à la Neige — Page 28

Bon de Commande — Page 30

Toiture ÉLECTRA

Adaptée pour Abri de jardin

NEW

Panneaux en position **PORTRAIT.** Cotation avec Dimension de panneaux = 1.722 x 1.134 ml - 400 W
épaisseur des panneaux : 30 mm

	LARGEUR ML >	1,194	2,338	3,482	4,626	5,770	6,914	8,058	9,202
AVANCÉE 3.458	***Armature***	***585 €***	***939 €***	***1 339 €***	***1 693 €***	***2 085 €***	***2 439 €***	***2 958 €***	***3 282 €***
	Complet	***3 243 €***	***5 155 €***	***7 164 €***	***9 124 €***	***12 107 €***	***14 072 €***	***16 211 €***	***18 139 €***
	Option Chemin de câble	*126 €*	*200 €*	*366 €*	*373 €*	*451 €*	*611 €*	*750 €*	*763 €*
	Nb Panneaux	2	4	6	8	10	12	14	16
	Calepinage	1 x 2	2 x 2	3 x 2	4 x 2	5 x 2	6 x 2	7 x 2	8 x 2
	Puissance	*800 W*	*1 600 W*	*2 400 W*	*3 200 W*	*4 000 W*	*4 800 W*	*5 600 W*	*6 400 W*
5,182	***Armature***	***900 €***	***1 470 €***	***2 081 €***	***2 647 €***	***3 251 €***			
	Complet	***4 676 €***	***7 294 €***	***11 608 €***	***14 271 €***	***17 558 €***			
	Option Chemin de câble	*126 €*	*200 €*	*366 €*	*373 €*	*451 €*			
	Nb Panneaux	3	6	9	12	15			
	Calepinage	1 x 3	2 x 3	3 x 3	4 x 3	5 x 3			
	Puissance	*1 200 W*	*2 400 W*	*3 600 W*	*4 800 W*	*6 000 W*			

TARIF € H.T.

BREVET DEPOSÉ PATENTED PATENTADO

Ral standard

RAL 9010
Laquage texturé

RAL 7016
ANTHRACITE
Laquage texturé

Dans le but d'une amélioration constante de nos produits, la société Mitjavila se réserve le droit de modifier leur composition en cours de saison.

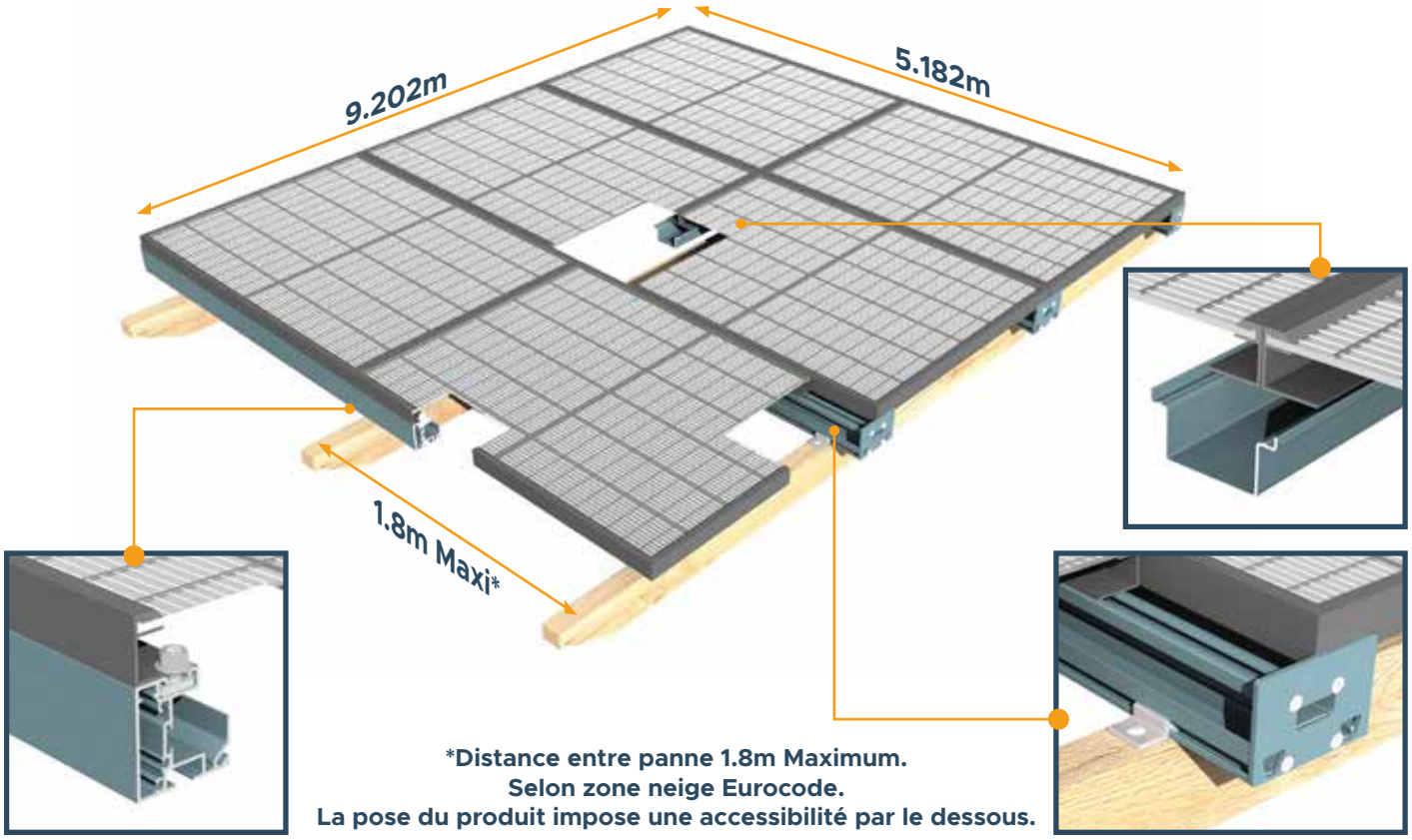

*Distance entre panne 1.8m Maximum.
Selon zone neige Eurocode.
La pose du produit impose une accessibilité par le dessous.

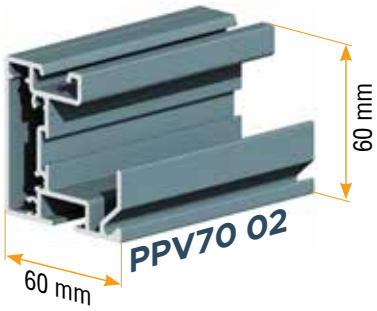

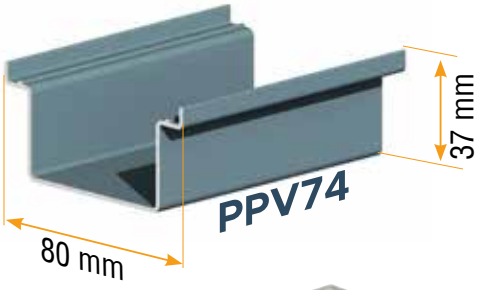

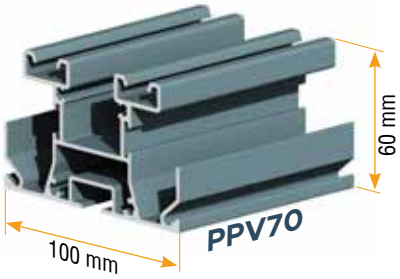

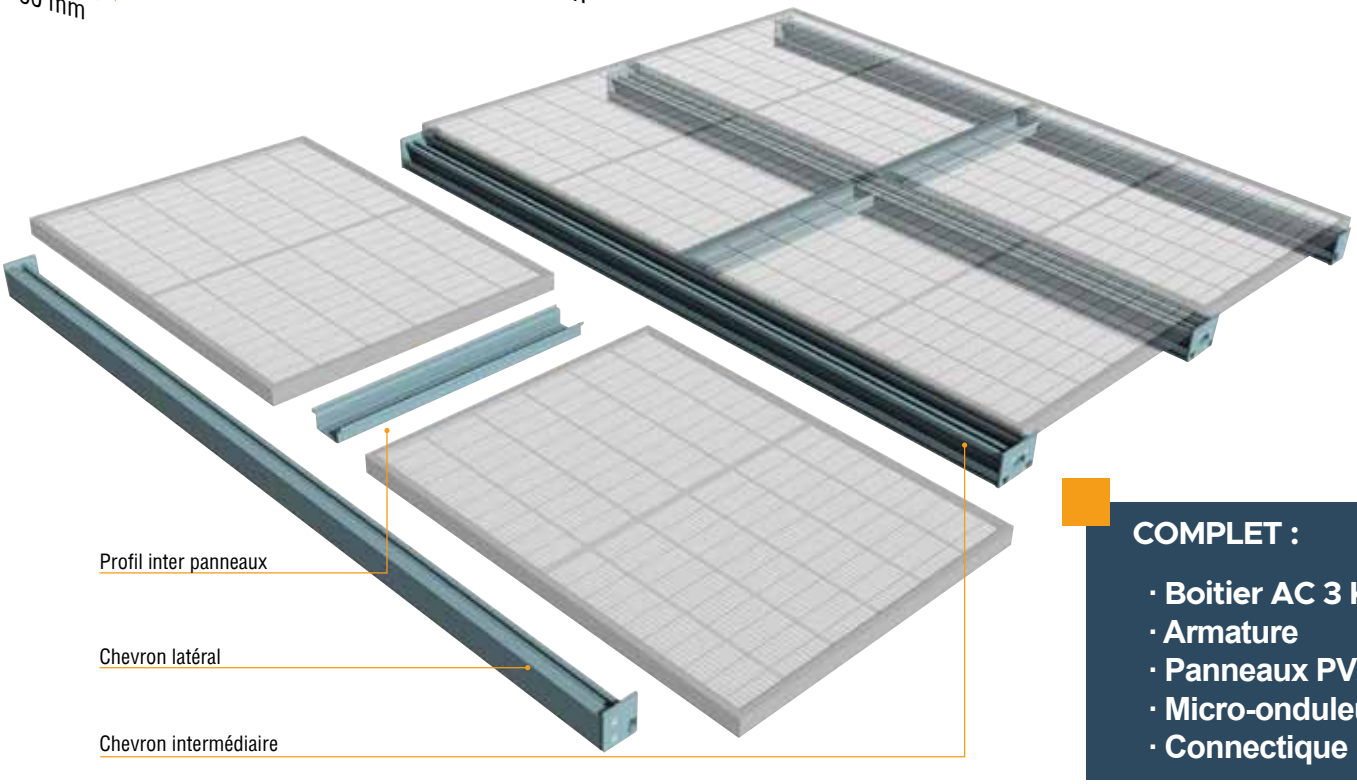

COMPLET :

- Boitier AC 3 Kw
- Armature
- Panneaux PV
- Micro-onduleur
- Connectique

Dans le but d'une amélioration constante de nos produits, la société Mitjavila se réserve le droit de modifier leur composition en cours de saison.

Auvent ÉLECTRA Paysage

Auvent Adossé à une Façade

NEW

Panneaux en position **PAYSAGE.** Cotation avec Dimension de panneaux = 1.722 x 1.134 ml - 400 W
épaisseur des panneaux : 30 mm

Dimension MAXI

	LARGEUR ML >	1,738	3,468	5,198	6,928	8,658	10,388	12,118	13,848
AVANCÉE 1,144	*Armature*	*225 €*	*389 €*	*552 €*	*716 €*	*879 €*	*1 042 €*	*1 206 €*	*1 369 €*
	Complet	*1 302 €*	*1 831 €*	*2 933 €*	*3 462 €*	*4 564 €*	*5 093 €*	*6 195 €*	*6 724 €*
	Option Chemin de câble	*144 €*	*255 €*	*367 €*	*478 €*	*589 €*	*701 €*	*812 €*	*924 €*
	Nb Panneaux	1	2	3	4	5	6	7	8
	Puissance	*400 W*	*800 W*	*1 200 W*	*1 600 W*	*2 000 W*	*2 400 W*	*2 800 W*	*3 200 W*

TARIF € H.T.

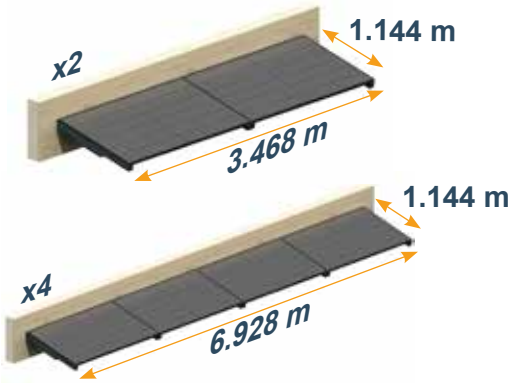

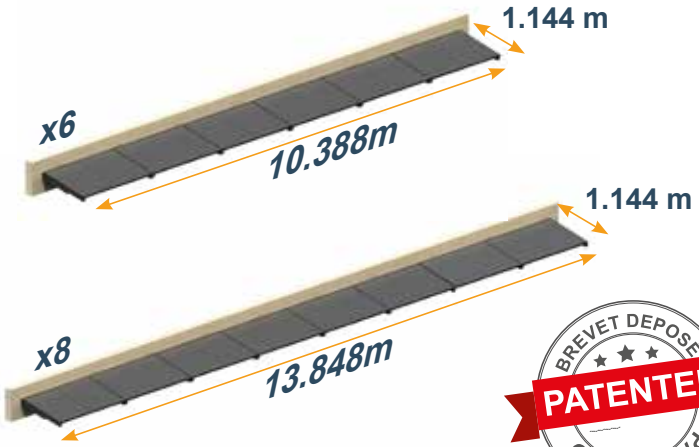

BREVET DEPOSE
PATENTED
PATENTADO

OPTION LED Sur Chemin de Câble.

Kit 2 Rubans Réf : KITLEDFIX2C : 787 €

Dans le but d'une amélioration constante de nos produits, la société Mitjavila se réserve le droit de modifier leur composition en cours de saison.

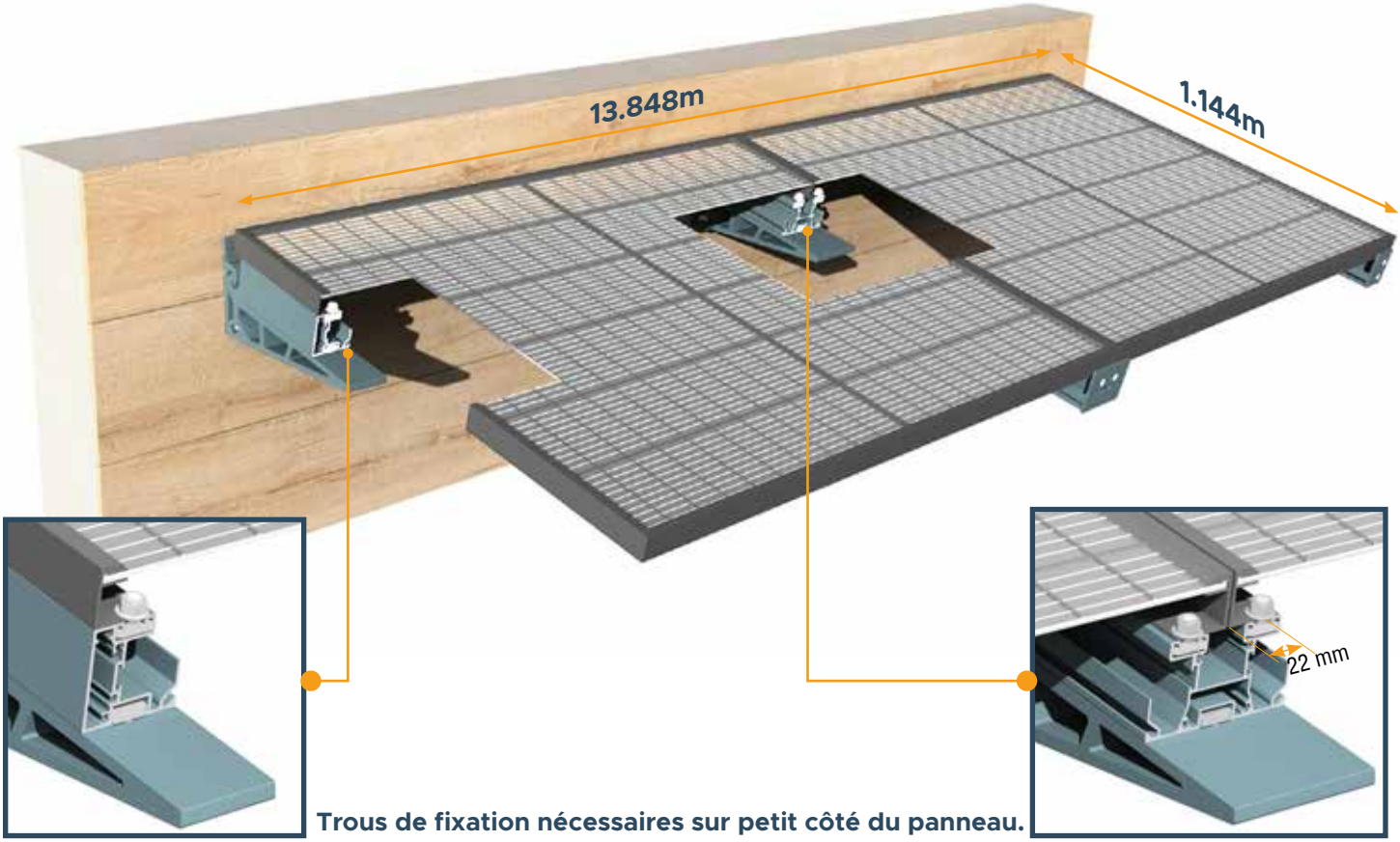

Trous de fixation nécessaires sur petit côté du panneau.

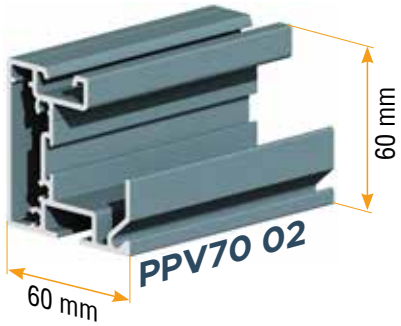

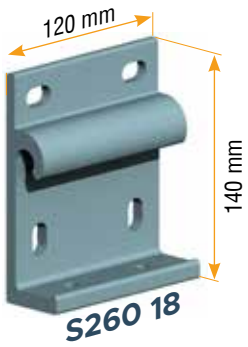

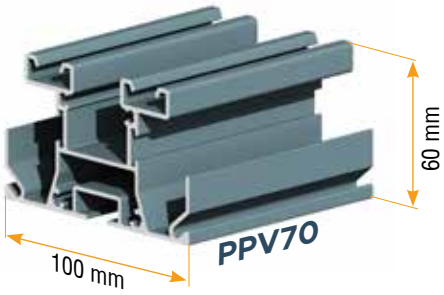

Compatible panneaux d'épaisseur 30 à 50mm

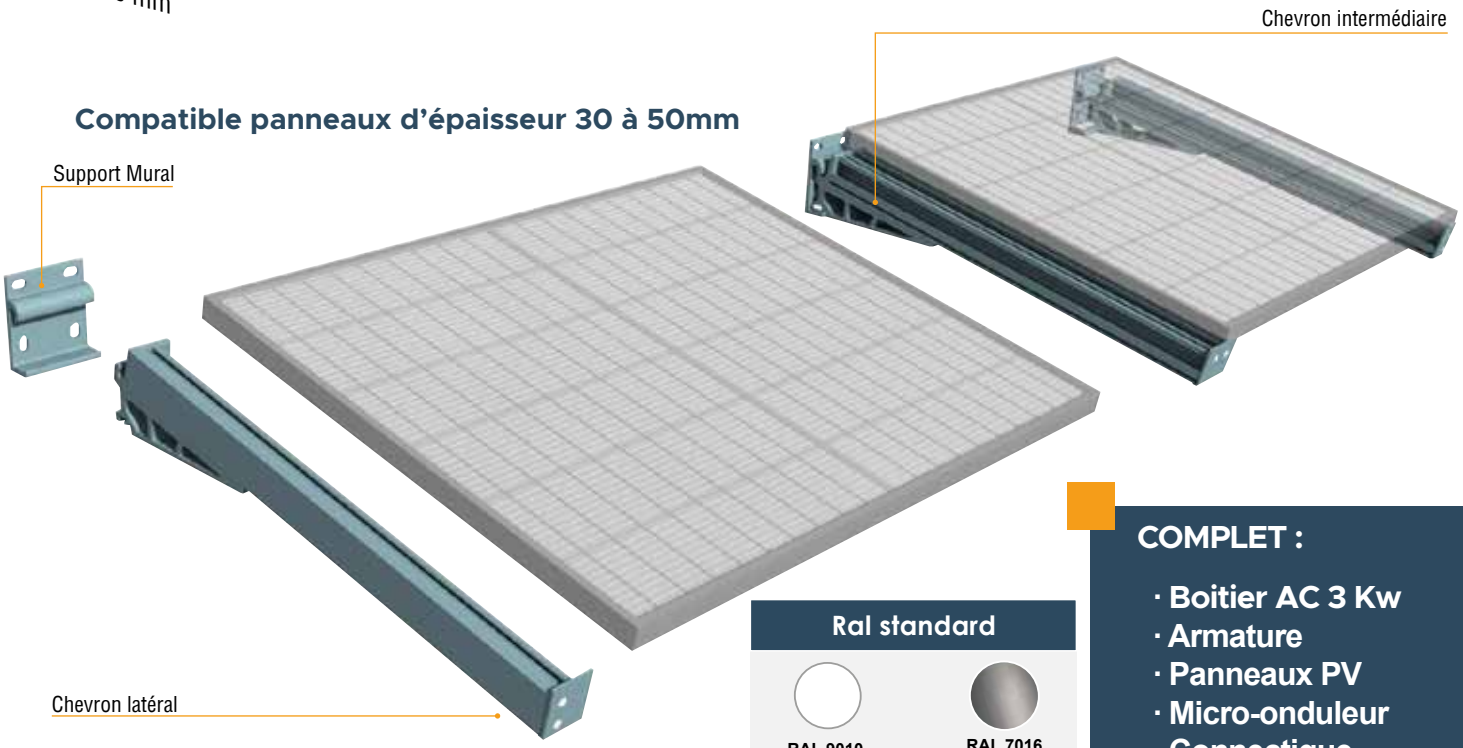

Ral standard

RAL 9010	RAL 7016
Laquage texturé	ANTHRACITE Laquage texturé

COMPLET :

- Boitier AC 3 Kw
- Armature
- Panneaux PV
- Micro-onduleur
- Connectique

Auvent Solaire Classique Paysage

Auvent Adossé à une Façade

Panneaux en position **PAYSAGE.** Cotation avec Dimension de panneaux = 1.722 x 1.134 ml - 400 W
épaisseur des panneaux : 30 mm

Dimension MAXI

	LARGEUR ML >	1,722	3,444	5,166	6,888	8,610	10,332	12,054	13,776
AVANCÉE 1,133	*Armature*	*462 €*	*706 €*	*950 €*	*1 195 €*	*1 439 €*	*1 683 €*	*1 835 €*	*2 171 €*
	Complet	*1 601 €*	*2 247 €*	*3 466 €*	*4 112 €*	*5 331 €*	*5 977 €*	*7 197 €*	*7 843 €*
	Option Chemin de câble	*54 €*	*108 €*	*163 €*	*217 €*	*271 €*	*325 €*	*380 €*	*434 €*
	Nb Panneaux	1	2	3	4	5	6	7	8
	Puissance	*400 W*	*800 W*	*1 200 W*	*1 600 W*	*2 000 W*	*2 400 W*	*2 800 W*	*3 200 W*

TARIF € H.T.

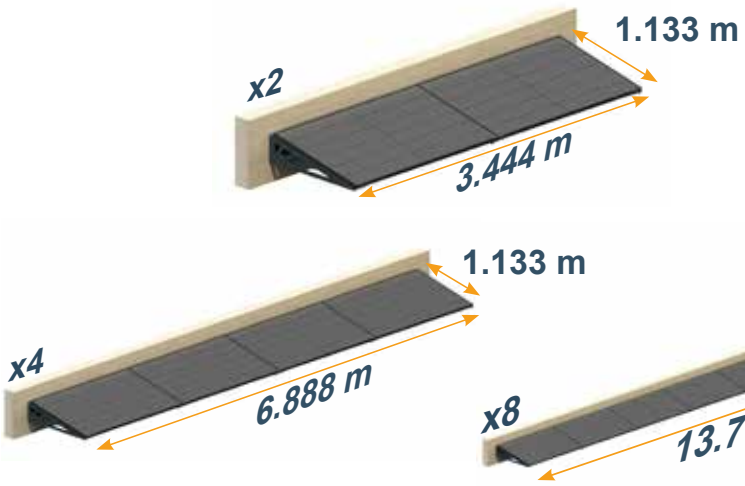

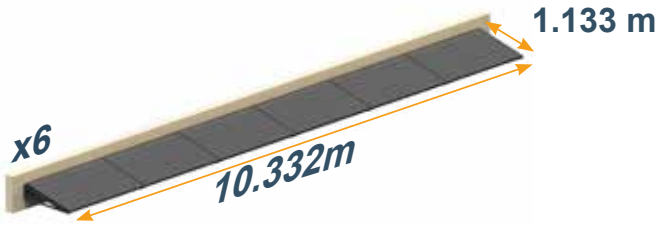

Ral standard

RAL 9010
Laquage texturé

RAL 7016
ANTHRACITE
Laquage texturé

COMPLET :

- **Boitier AC 3 Kw**
- **Armature**
- **Panneaux PV**
- **Micro-onduleur**
- **Connectique**

Dans le but d'une amélioration constante de nos produits, la société Mitjavila se réserve le droit de modifier leur composition en cours de saison.

Auvent Solaire Classique Portrait

Auvent Adossé à une Façade

Panneaux en position **PORTRAIT.** Cotation avec Dimension de panneaux = 1.722 x 1.134 ml - 400 W
épaisseur des panneaux : 30 mm

Dimension MAXI

	LARGEUR ML >	2,270	3,404	4,538	5,672	6,806	7,940	9,074
AVANCÉE 1,678	*Armature*	*571 €*	*964 €*	*1 058 €*	*1 452 €*	*1 546 €*	*1 940 €*	*2 033 €*
	Complet	*2 083 €*	*3 455 €*	*3 936 €*	*5 308 €*	*5 788 €*	*7 160 €*	*7 641 €*
	Nb de panneaux	2	3	4	5	6	7	8
	Puissance	*800 W*	*1 200 W*	*1 600 W*	*2 000 W*	*2 400 W*	*2 800 W*	*3 200 W*

TARIF € H.T.

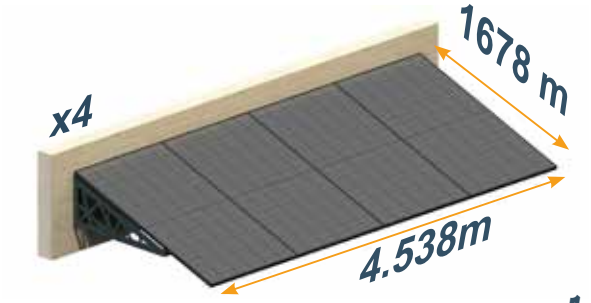

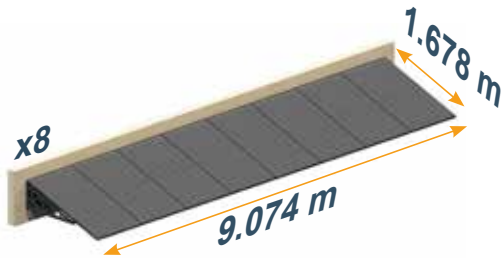

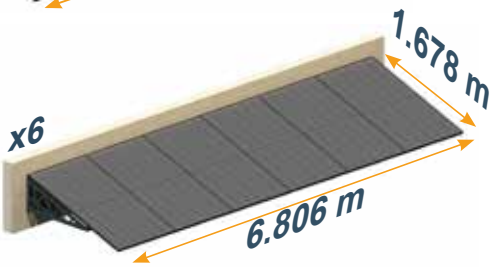

Ral standard

RAL 9010
Laquage texturé

RAL 7016
ANTHRACITE
Laquage texturé

COMPLET :

- Boitier AC 3 Kw
- Armature
- Panneaux PV
- Micro-onduleur
- Connectique

Dans le but d'une amélioration constante de nos produits, la société Mitjavila se réserve le droit de modifier leur composition en cours de saison.

Pergola Solaire Classique

Pergola à Pente Adossée à une Façade

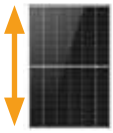

Panneaux en position **PORTRAIT.** Cotation avec Dimension de panneaux = 1.722 x 1.134 ml - 400 W
épaisseur des panneaux : 30 mm

Dimension MAXI

	LARGEUR ML >	3,534	4,692	5,850	7,008
AVANCÉE 3,620	***Armature***	***3 821 €***	***5 129 €***	***5 548 €***	***5 933 €***
	Complet	***9 936 €***	***12 960 €***	***15 984 €***	***17 997 €***
	Option Chemin de câble	*674 €*	*681 €*	*688 €*	*998 €*
	Nb de panneaux	6	8	10	12
Dimension MAXI	Calepinage	3 x 2	4 x 2	5 x 2	6 x 2
	Puissance	*2 400 W*	*3 200 W*	*4 000 W*	*4 800 W*
		2 Pieds	3 Pieds		

TARIF € H.T.

COMPLET :

- **Boitier AC 4 ou 6 Kw**
- **Armature**
- **Panneaux PV**
- **Micro-onduleur**
- **Connectique**
- **Compteur de Production**
- **Parafoudre**

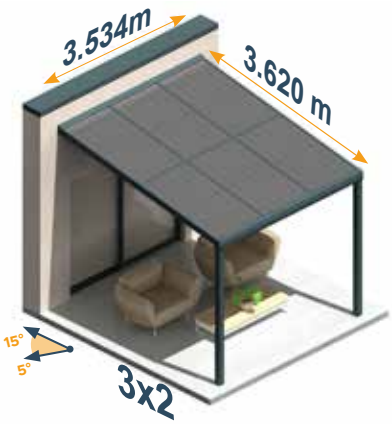

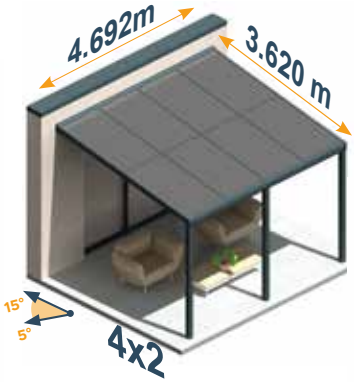

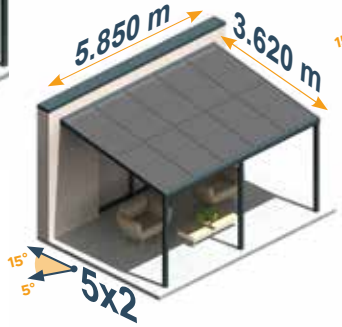

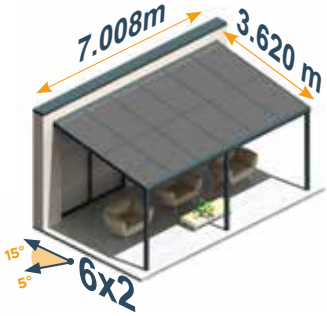

Ral standard

RAL 9010
Laquage texturé

RAL 7016
ANTHRACITE
Laquage texturé

OPTION LED Sur Chemin de Câble.

Kit 2 Rubans Réf : KITLEDFIX2C : 787 €

Dans le but d'une amélioration constante de nos produits, la société Mitjavila se réserve le droit de modifier leur composition en cours de saison.

Abris Solaire Classique 1 Pente

Abris à pente pour allée et véhicule

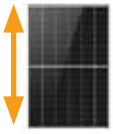

Panneaux en position **PORTRAIT.** Cotation avec Dimension de panneaux = 1.722 x 1.134 ml - 400 W
épaisseur des panneaux : 30 mm

Dimension MAXI

	LARGEUR ML >	3,534	4,692	5,850
AVANCÉE 3,655	*Armature*	*4 897 €*	*6 821 €*	*7 357 €*
	Complet	*10 809 €*	*14 328 €*	*17 351 €*
	Option Chemin de câble	*649 €*	*656 €*	*663 €*
	Nb de panneaux	6	8	10
Dimension MAXI	Calepinage	3 x 2	4 x 2	5 x 2
	Puissance Watts	*2 400 W*	*3 200 W*	*4 000 W*
		4 Pieds	6 Pieds	

TARIF € H.T.

OPTION LED Sur Chemin de Câble.

Kit 2 Rubans Réf : KITLEDFIX2C : 787 €

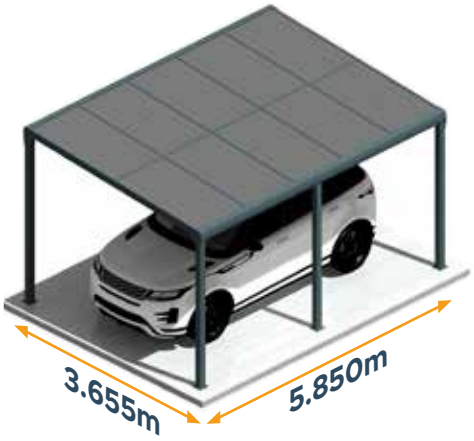

Ral standard

RAL 9010
Laquage texturé

RAL 7016
ANTHRACITE
Laquage texturé

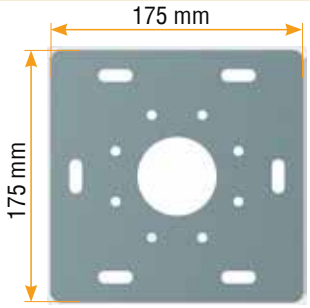

ST45 09

Abris Solaire Classique 2 Pentes

Abris à pente pour allée et véhicule

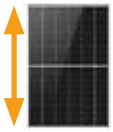

Panneaux en position **PORTRAIT.** Cotation avec Dimension de panneaux = 1.722 x 1.134 ml - 400 W
épaisseur des panneaux :30 mm

Dimension MAXI

	LARGEUR ML >	3,524	4,682	5,840
AVANCÉE 3,646	*Armature*	*4 832 €*	*6 798 €*	*7 248 €*
	Complet	*10 849 €*	*14 514 €*	*17 554 €*
	Nb de panneaux	6	8	10
Dimension MAXI	Calepinage	3 x 2	4 x 2	5 x 2
	Puissance Watts	*2 400 W*	*3 200 W*	*4 000 W*
		4 Pieds	6 Pieds	

TARIF € H.T.

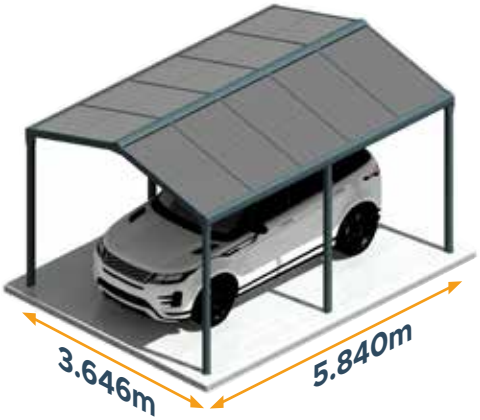

Ral standard

RAL 9010
Laquage texturé

RAL 7016
ANTHRACITE
Laquage texturé

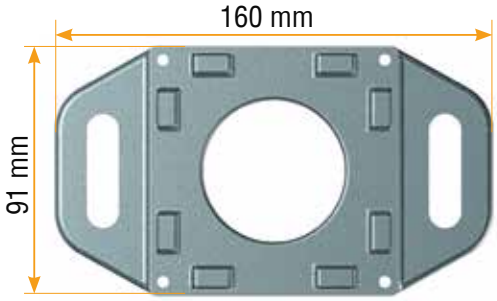

ST34

Dans le but d'une amélioration constante de nos produits, la société Mitjavila se réserve le droit de modifier leur composition en cours de saison.

Pergola ÉLECTRA Design 2 Portrait

Pergolas à Toit Plat Adossée à une Facade

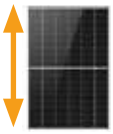

Panneaux en position **PORTRAIT.** Cotation avec Dimension de panneaux = 1.722 x 1.134 ml - 400 W
épaisseur des panneaux : 30 mm

Dimension MAXI

AVANCÉE	LARGEUR ML >	3,490	4,634	5,778	6,922
3,543	*Armature*	*4 291 €*	*4 680 €*	*6 412 €*	*7 000 €*
	Complet	*10 407 €*	*12 420 €*	*16 864 €*	*19 093 €*
	Option Chemin de câble	*477 €*	*505 €*	*809 €*	*837 €*
	Nb Panneaux	6	8	10	12
Dimension MAXI	Calepinage	3 x 2	4 x 2	5 x 2	6 x 2
	Puissance Watts	*2 400 W*	*3 200 W*	*4 000 W*	*4 800 W*
		2 Pieds		3 Pieds	

TARIF € H.T.

COMPLET :

- **Boitier AC 4 ou 6 Kw**
- **Armature**
- **Panneaux PV**
- **Micro-onduleur**
- **Connectique**

BREVET DEPOSÉ PATENTED PATENTADO

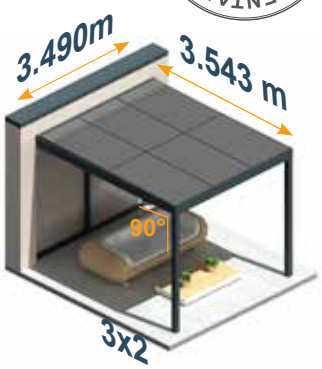

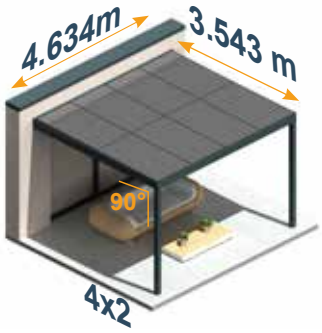

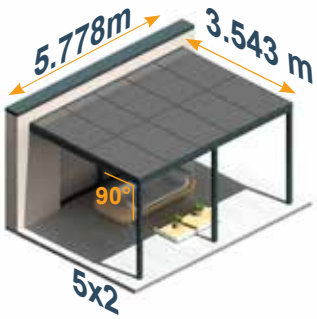

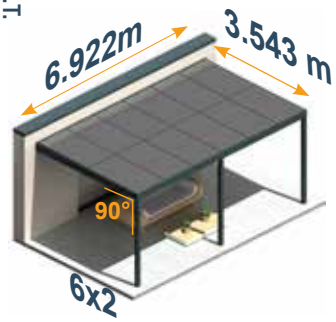

Ral standard

RAL 9010
Laquage texturé

RAL 7016
ANTHRACITE
Laquage texturé

OPTION LED Sur Chemin de Câble.

Kit 2 Rubans Réf : KITLEDFIX2C : 787 €

Dans le but d'une amélioration constante de nos produits, la société Mitjavila se réserve le droit de modifier leur composition en cours de saison.

Pergola ÉLECTRA Design 2 Paysage

Pergolas à Toit Plat Adossée à une Facade

Panneaux en position **PAYSAGE.** Cotation avec Dimension de panneaux = 1.722 x 1.134 ml - 400 W
épaisseur des panneaux : 30 mm

		Dimension MAXI
	LARGEUR ML >	3,493
AVANCÉE 3.511	Armature	4 420 €
	Complet	10 427 €
	Option Chemin de câble	484 €
	Nb Panneaux	6
	Calepinage	2 x 3
	Puissance Watts	2 400 W
4.655	Armature	5 147 €
	Complet	12 371 €
	Option Chemin de câble	542 €
	Nb Panneaux	8
	Calepinage	2 x 4
	Puissance Watts	3 200 W
5.799	Armature	5 636 €
	Complet	15 870 €
	Option Chemin de câble	825 €
	Nb Panneaux	10
	Calepinage	2 x 5
	Puissance Watts	4 000 W
Dimension MAXI		2 Pieds

TARIF € H.T.

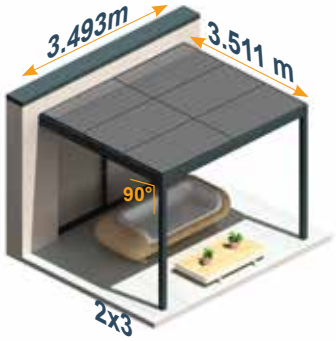

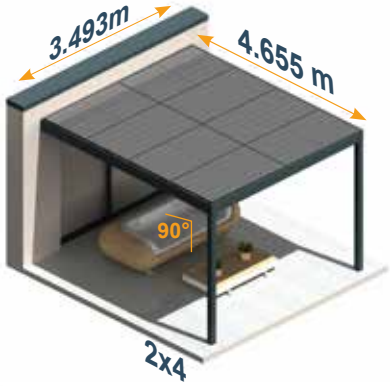

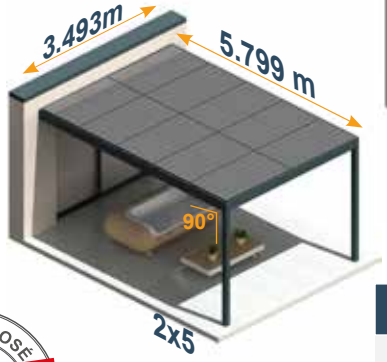

COMPLET :

- Boitier AC 4 ou 6 Kw
- Armature
- Panneaux PV
- Micro-onduleur
- Connectique

Ral standard

RAL 9010
Laquage texturé

RAL 7016
ANTHRACITE
Laquage texturé

BREVET DEPOSE PATENTED PATENTADO

OPTION LED Sur Chemin de Câble.

Kit 2 Rubans Réf : KITLEDFIX2C : 787 €

Dans le but d'une amélioration constante de nos produits, la société Mitjavila se réserve le droit de modifier leur composition en cours de saison.

Pergola ÉLECTRA Design 2 Ilot

Abri à Toit plat pour allée de garrage et véhicule

Panneaux en position **PORTRAIT.** Cotation avec Dimension de panneaux = 1.722 x 1.134 ml - 400 W
épaisseur des panneaux : 30 mm

Dimension MAXI

	LARGEUR ML >	3,494	4,638	5,782	6,926
AVANCÉE 3,505	*Armature*	*5 444 €*	*6 363 €*	*7 082 €*	*8 298 €*
	Complet	*11 495 €*	*14 056 €*	*17 380 €*	*20 254 €*
	Option Chemin de câble	*511 €*	*799 €*	*862 €*	*932 €*
Dimension MAXI	Nb Panneaux	6	8	10	12
	Calepinage	3 x 2	4 x 2	5 x 2	6 x 2
	Puissance Watts	*2 400 W*	*3 200 W*	*4 000 W*	*4 800 W*
		4 Pieds		6 Pieds	

TARIF € H.T.

COMPLET :

- Boitier AC 4 ou 6 Kw
- Armature
- Panneaux PV
- Micro-onduleur
- Connectique

BREVET DEPOSE ★★★ PATENTED PATENTADO

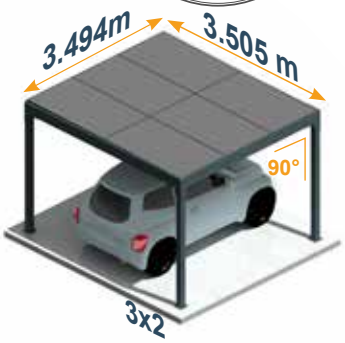

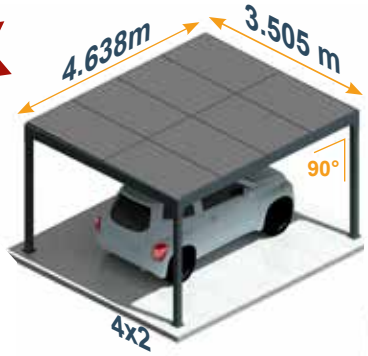

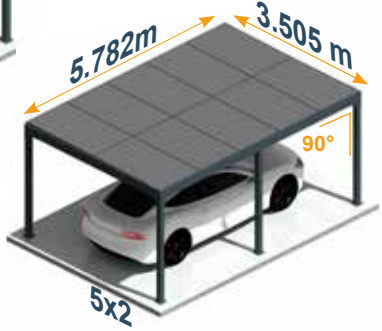

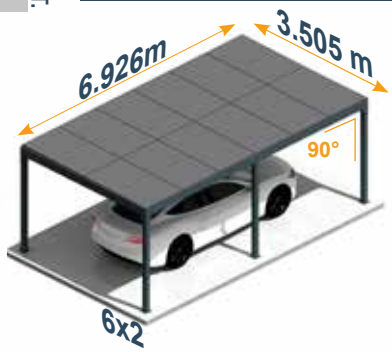

Ral standard

RAL 9010
Laquage texturé

RAL 7016
ANTHRACITE
Laquage texturé

OPTION LED Sur Chemin de Câble.

Kit 2 Rubans Réf : KITLEDFIX2C : 787 €

Dans le but d'une amélioration constante de nos produits, la société Mitjavila se réserve le droit de modifier leur composition en cours de saison.

Pergola ÉLECTRA Design 3

Pergolas à Toit Plat Adossée à une Facade

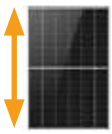

Panneaux en position **PORTRAIT.** Cotation avec Dimension de panneaux = 1.722 x 1.134 ml - 400 W
épaisseur des panneaux : 30 mm

Dimension MAXI

	LARGEUR ML >	3,510	4,654	5,798	6,942
AVANCÉE 3,557	Armature	5 224 €	5 686 €	7 783 €	8 306 €
	Complet	11 263 €	13 341 €	18 119 €	20 258 €
	Option Chemin de câble	558 €	626 €	936 €	965 €
	Nb Panneaux	6	8	10	12
	Calepinage	3 x 2	4 x 2	5 x 2	6 x 2
	Puissance Watts	2 400 W	3 200 W	4 000 W	4 400 W
5.279	Armature	6 659 €	7 294 €	9 556 €	
	Complet	16 463 €	19 223 €	24 260 €	
	Option Chemin de câble	558 €	626 €	936 €	
	Nb Panneaux	9	12	15	
	Calepinage	3 x 3	4 x 3	5 x 3	
	Puissance Watts	3 600 W	4 800 W	6 000 W	
Dimension MAXI		2 pieds		3 Pieds	

TARIF € H.T.

BREVET DEPOSE PATENTED PATENTADO

COMPLET :

- Boitier AC 4 ou 6 Kw
- Armature
- Panneaux PV
- Micro-onduleur
- Connectique

Ral standard

RAL 9010
Laquage texturé

RAL 7016
ANTHRACITE
Laquage texturé

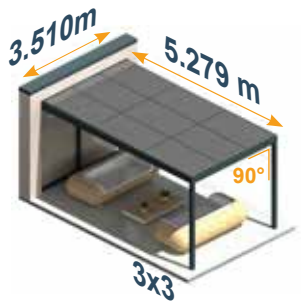

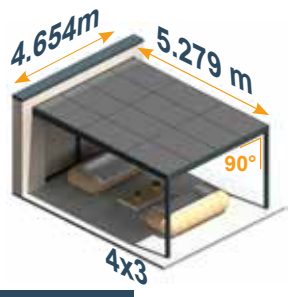

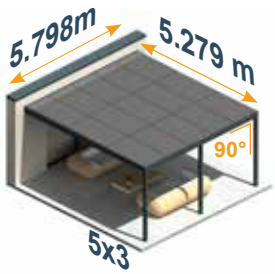

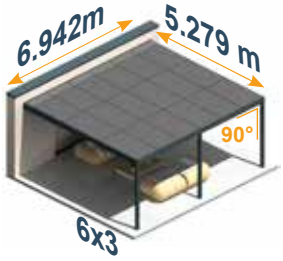

OPTION LED Sur Chemin de Câble.

Kit 2 Rubans Réf : KITLEDFIX2C : 787 €

Dans le but d'une amélioration constante de nos produits, la société Mitjavila se réserve le droit de modifier leur composition en cours de saison.

Pergola Solaire Horizon III

Pergolas à Pente Adossée à une Facade

Ral standard

RAL 9010
Laquage texturé

RAL 7016
ANTHRACITE
Laquage texturé

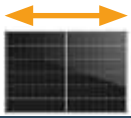

Panneaux en position **PAYSAGE.** Cotation avec Dimension de panneaux = 1.722 x 1.134 ml - 400 W
épaisseur des panneaux : 30 mm

COMPLET :

- Boitier AC 4 ou 6 Kw
- Armature
- Panneaux PV
- Micro-onduleur
- Connectique

	LARGEUR ML >	3,613	5,380	7,147 (Dimension MAXI)
AVANCÉE 4,668	*Armature*	*6 159 €*	*8 796 €*	*10 401 €*
	Complet	*13 378 €*	*20 651 €*	*25 972 €*
	Option Chemin de câble	*504 €*	*754 €*	*1 004 €*
	Nb Panneaux	8	12	16
	Calepinage	2 x 4	3 x 4	4 x 4
	Puissance Watts	*3 200 W*	*4 800 W*	*6 400 W*
5,798	*Armature*	*6 612 €*	*9 435 €*	
	Complet	*16 726 €*	*24 442 €*	
	Option Chemin de câble	*504 €*	*754 €*	
	Nb Panneaux	10	15	
	Calepinage	2 x 5	3 x 5	
	Puissance Watts	*4 000 W*	*6 000 W*	
Dimension MAXI		2 Pieds		3 Pieds

TARIF € H.T.

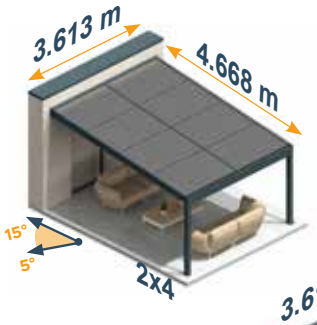

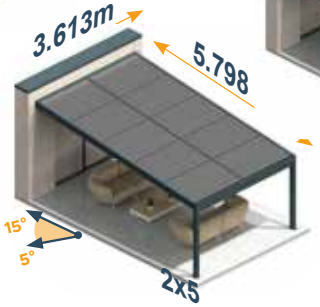

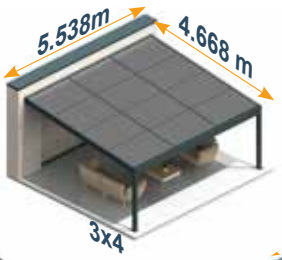

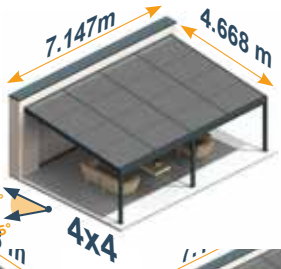

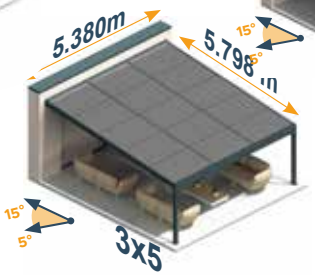

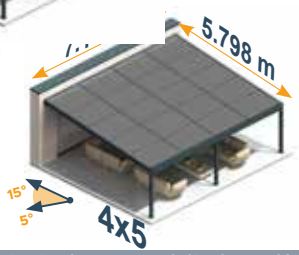

OPTION LED Sur chemin de câble.

Kit 2 Rubans Réf : KITLEDFIX2C : 787 €

Dans le but d'une amélioration constante de nos produits, la société Mitjavila se réserve le droit de modifier leur composition en cours de saison.

Abri Îlot Solaire Horizon III

Abris à pente pour allée de garage et véhicule

Panneaux en position **PAYSAGE.** Cotation avec Dimension de panneaux = 1.722 x 1.134 ml - 400 W
épaisseur des panneaux : 30 mm

	LARGEUR ML >	3,617	5,384 (Dimension MAXI)
AVANCÉE 3.515	*Armature*	*7 513 €*	*9 822 €*
	Complet	*13 602 €*	*20 443 €*
	Option Chemin de câble	*254 €*	*389 €*
	Nb Panneaux	6	9
	Calepinage	2 x 3	3 x 3
	Puissance Watts	*2 400 W*	*3 600 W*
4.631	*Armature*	*8 410 €*	*11 211 €*
	Complet	*15 629 €*	*24 617 €*
	Option Chemin de câble	*504 €*	*754 €*
	Nb Panneaux	8	12
	Calepinage	2 x 4	3 x 4
	Puissance Watts	*3 200 W*	*4 800 W*
		4 Pieds	

TARIF € H.T.

Dimension MAXI

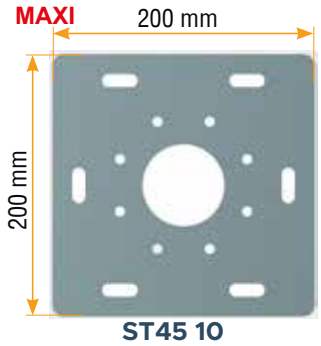

OPTION LED Sur chemin de câble.

Kit 2 Rubans Réf : KITLEDFIX2C : 787 €

Ral standard

RAL 9010 Laquage texturé

RAL 7016 ANTHRACITE Laquage texturé

Abri Îlot Solaire Horizon III à 2 pentes

Abri à Pente pour allée de garage et véhicule

Panneaux en position **PAYSAGE.** Cotation avec Dimension de panneaux = 1.722 x 1.134 ml - 400 W
épaisseur des panneaux : 30 mm

	LARGEUR ML >	3,617	5,384 (Dimension MAXI)
AVANCÉE 4,732	*Armature*	*8 442 €*	*11 740 €*
	Complet	*16 580 €*	*24 341 €*
	Option Chemin de câble	*504 €*	*754 €*
	Nb Panneaux	8	12
	Calepinage	2 x 4	3 x 4
	Puissance Watts	*3 200 W*	*4 800 W*
		4 Pieds	

TARIF € H.T.

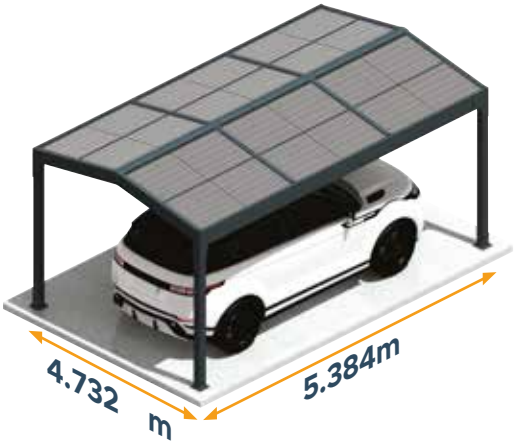

Dimension MAXI

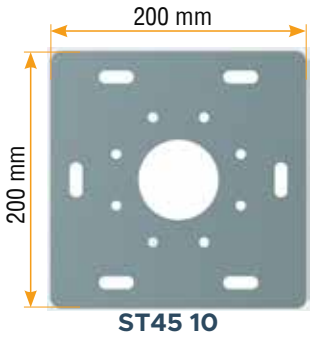

OPTION LED Sur chemin de câble.

Kit 2 Rubans Réf : KITLEDFIX2C : 787 €

Ral standard

RAL 9010 Laquage texturé

RAL 7016 ANTHRACITE Laquage texturé

Dans le but d'une amélioration constante de nos produits, la société Mitjavila se réserve le droit de modifier leur composition en cours de saison.

COMMUNIQUE DE PRESSE

« Nouveauté Fixation Photovoltaïque **SIMPLYFix** »

A propos :

MITJAVILA est leader européen en structures aluminium et reconnu pour son savoir-faire, la durabilité et la simplicité de montage de ses systèmes. L'entreprise innove depuis plus de 50 ans dans le domaine de la protection solaire, fermeture et conçoit également des structures pour panneaux phovoltaïques.

Poser simplement les panneaux photovoltaïques avec le système breveté SIMPLYFix.
Inclus dans toute la Gamme Electra !
La fixation en 1/4 de tour !

Découvrez une nouvelle façon de fixer vos panneaux photovoltaiques:
Fixation rapide en 1/4 de tour !
Assembler, visser, c'est posé.

Une pose facilité

Le marché du photovoltaïque est dominé par des systèmes dont les panneaux sont fixés majoritairement avec des cavaliers, brides qui les maintiennent ensemble.
Le concept SimplyFix est différent. Il a été développé et s'intègre à nos structures de la gamme Electra pour poser avec plus de confort. Nous utilisons dans la conception de nos structures Electra les trous déjà présents sur les panneaux photovoltaïques.

Principe du SimplyFix

SimplyFix est breveté. Accessible à tout moment par le dessous du panneau, l'écrou marteau vient maintenir le panneau PV. Plus besoin d'avoir à surplomber la pergola, le auvent ou le carport photovoltaiques. Tout est accessible par en dessous !

Un avantage pour l'entretien

Facilitez-vous l'entretien des structures Electra que vous installez grâce à SimplyFix. Tous les systèmes Auvent, Pergola, Toiture Electra sont fabriqués dans la lignée de nos produits éco-conçus.
Ils sont démontables et réparables.

La Gamme Electra donne un accès facilité aux câblages, micro-onduleurs et panneaux. Si un panneau s'avère défectueux au fil du temps, vous pouvez le changer sans démonter l'intégralité de autres panneaux.

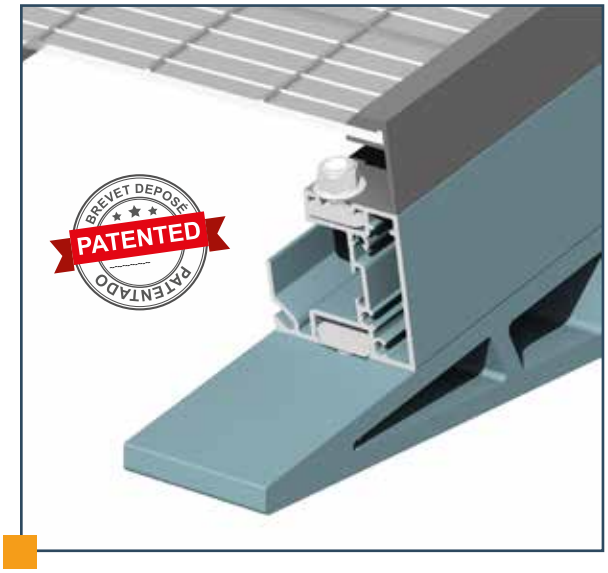

NOUVEAUTÉ GAMME ÉLECTRA 2023

Toute une gamme équipée avec SIMPLYFix

MITJAVILA propose la gamme Electra dans son catalogue Structures Solaires 2023. Aujoud'hui ce sont plusieurs, pergolas, abris et auvents qui sont basés sur ce principe de pose simple et robuste.
Voir les détails dans le catalogue Structures Solaires 2023.

Mitjavila S.A.S - Production France
Siège social: D900 - B.P. 99 - 66602 RIVESALTES - FRANCE
Tél: 04 68 38 20 00

C'est quoi l'autoconsommation ?

Consommer instantanément l'électricité que vous produisez.

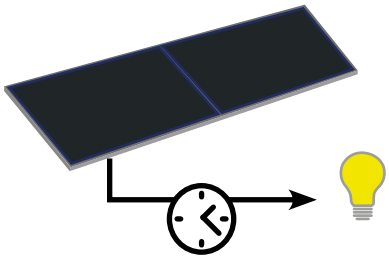

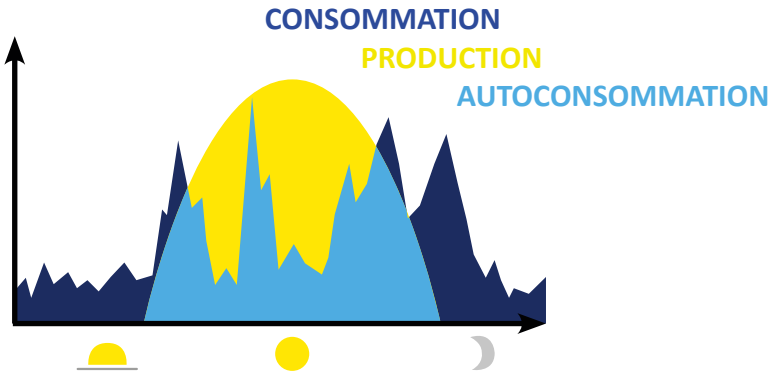

Combien de modules photovoltaïques dois-je installer ?

Autoconsommation pure (pas de revente)
Pour optimiser votre installation, il faut produire un peu plus que le talon de votre consommation.

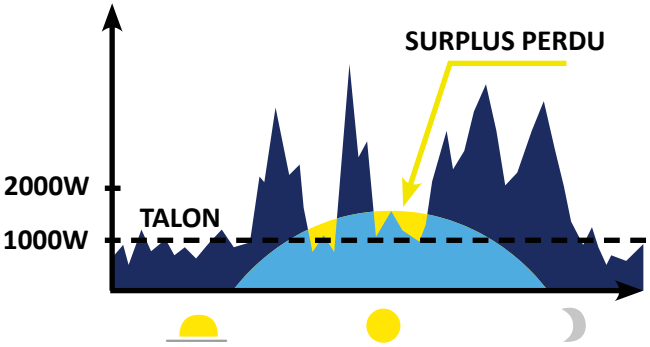

Ex: installation d'un auvent de 4 panneaux (1500W)
Gain environ 20% de sa consommation (hors chauffage).

Autoconsommation avec revente de surplus
Vous pouvez surdimensionner votre installation puisque les surplus de production seront revendus.

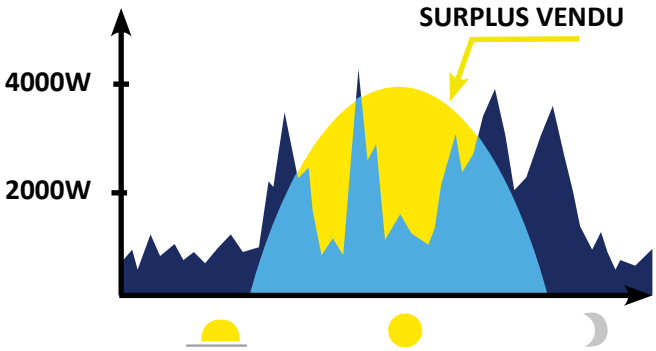

Ex: installation d'une pergola de 10 panneaux (3750W)
Gain environ 50% de sa consommation (hors chauffage).

Si vous avez un compteur linky, votre fournisseur met souvent en ligne vos courbes de consommation.

Comment optimiser mon installation ?

Il faut décaler sa consommation afin de l'étaler au cours de la journée. (entre 10h et 18h)

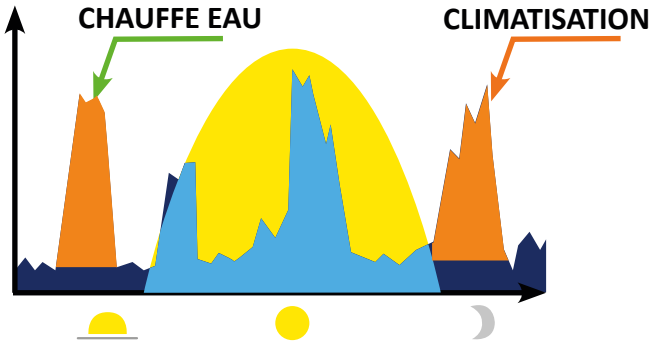

Ex: programmation du chauffe-eau de 10h à 12h

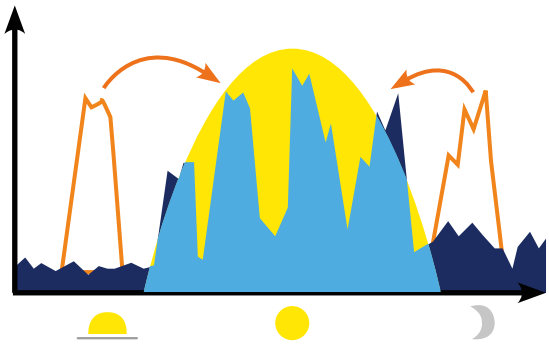

Résiliation de l'abonnement heures creuses
(-13% sur le prix de l'abonnement)
+ Programmation de la climatisation de 16 à 18h

Comment optimiser mon installation ?

Il faut décaler sa consommation afin de la concentrer aux heures d'ensoleillement maximum (entre 10h et 18h).

Exemple:

Programmation du chauffe-eau de 10h à 12h.
Résiliation de l'abonnement heures creuses
(-13% sur le prix de l'abonnement)
+ Programmation de la climatisation de 16 à 18h. La consommation doit donc être concentrée lorsque le soleil est le plus présent.

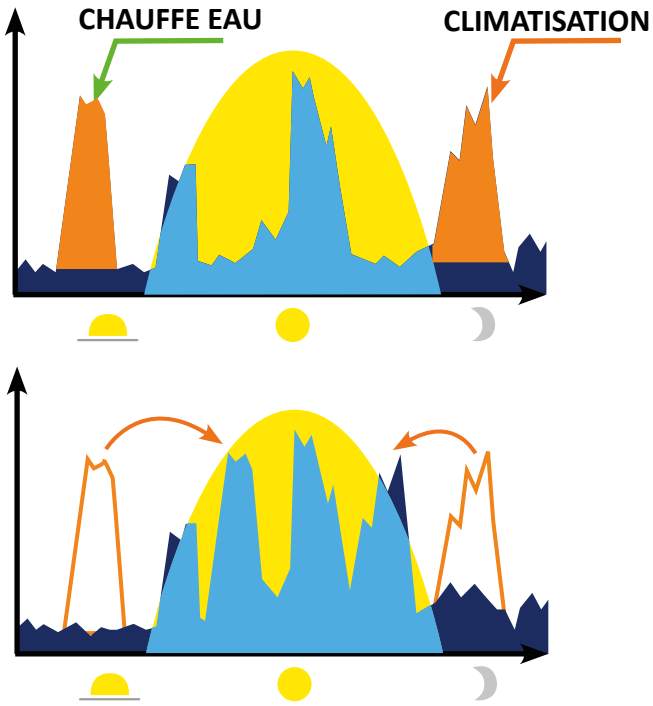

Branchement simple et rapide !

Tous nos produits sont «Plug and play», il suffit de se brancher sur une prise domestique dédiée.

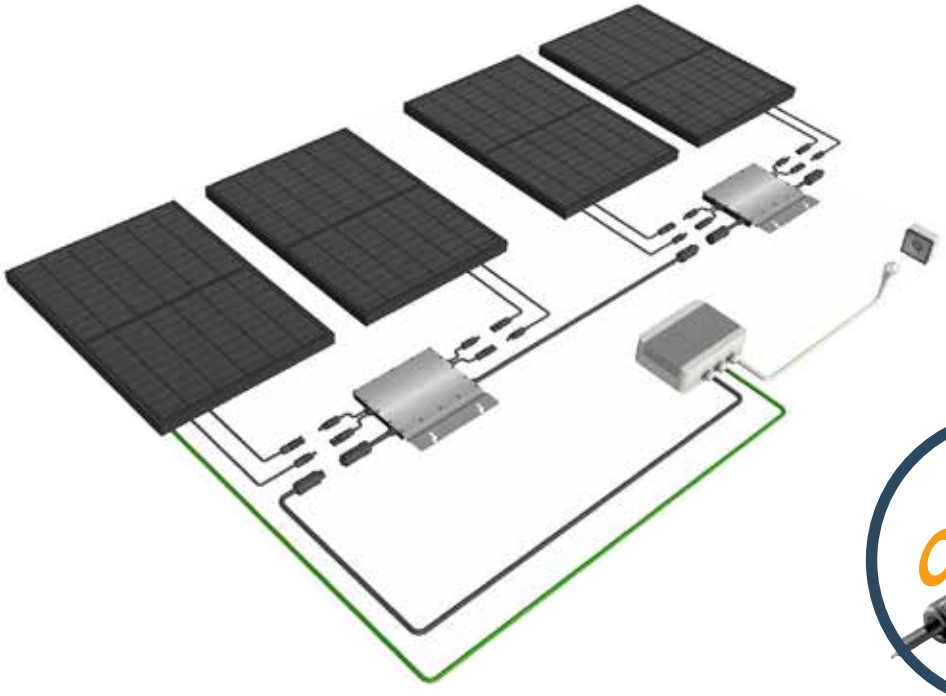

COMPLET :

- Boitier AC 3 Kw
- Armature
- Panneaux PV
- Micro-onduleur
- Connectique

Le branchement des panneaux est très simple. 2 panneaux se clippent à un micro-onduleur.
Les micro-onduleurs se clippent en ligne jusqu'au boîtier AC (petit tableau électrique avec compteur de production). Le boîtier AC est pré-câblé avec une prise murale.
Branchement directement au tableau possible par un professionnel RGE pour de la revente.

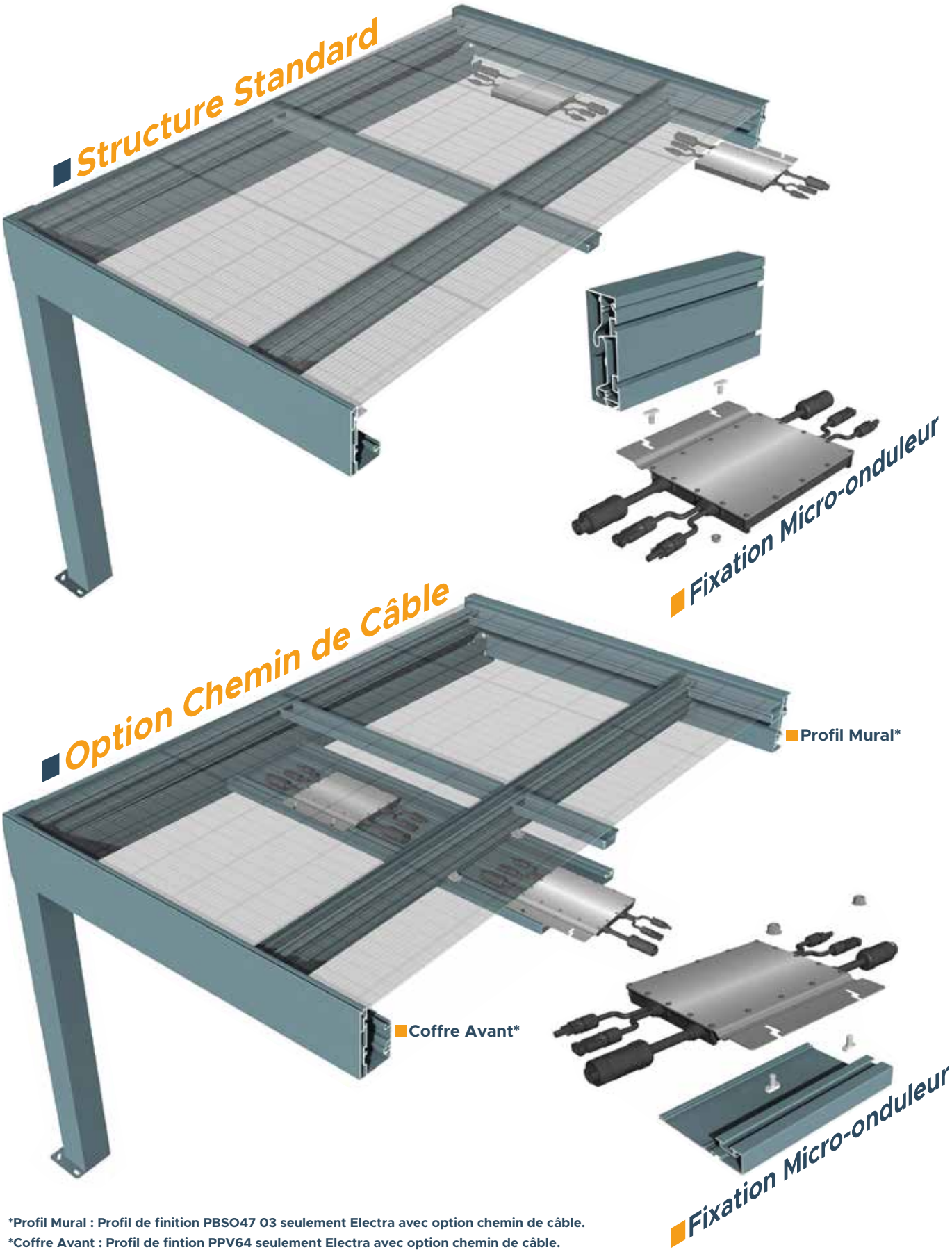

*Profil Mural : Profil de finition PBSO47 03 seulement Electra avec option chemin de câble.
*Coffre Avant : Profil de fintion PPV64 seulement Electra avec option chemin de câble.

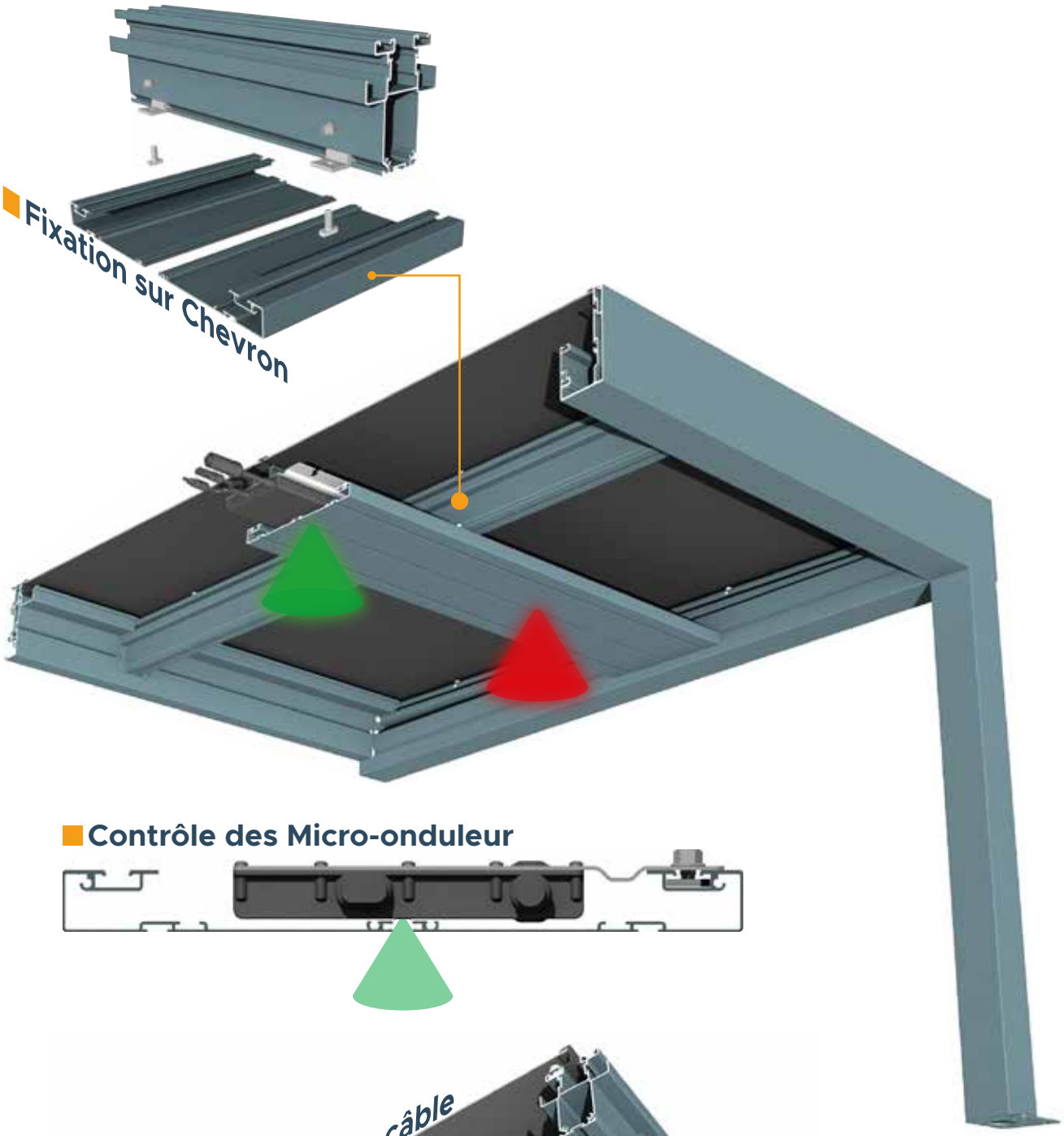

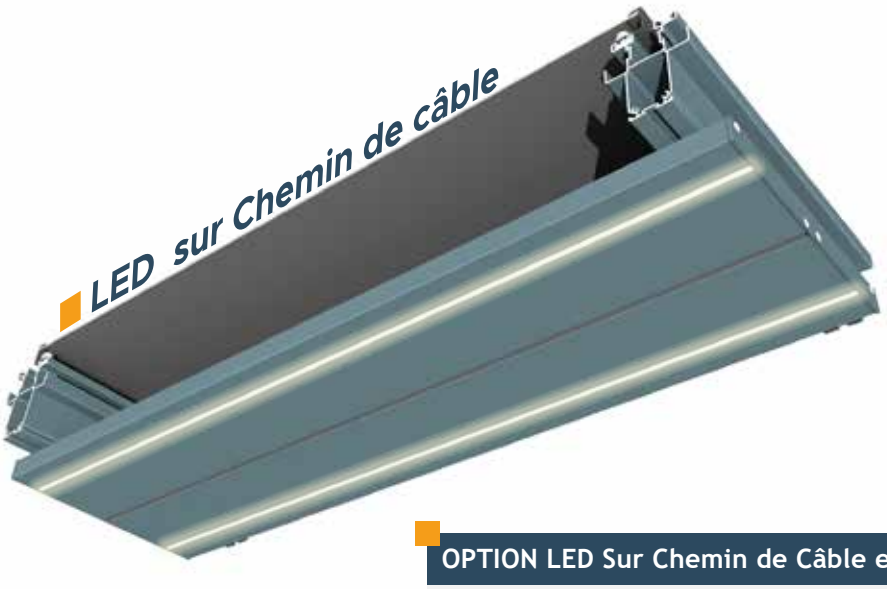

OPTION LED Sur Chemin de Câble et OPTION LED 2 Côtés.

Kit complet éclairage LED Variation de lumière KITLEDFIX2C 787 €	2 x Rubans 5ml LED Enrobée 24V 1 x Transformateur TRFOLED24V 1 x Automatisme - AUTOMOVERLED02 1 x Télécommande TELEVR01NC

Nos Emballages et Transport

Structure livrée en Kit dans emballage carton. Palette acier et bois

Livraison dans toute la France.

Contact :
Tel : 04.68.38.20.00
Mail : contact@mitjavila.com

- FRANCE :D900 - Km 7 - B.P.99 - 66602 RIVESALTES Cedex - Tél: (33) 04.68.38.20.00
- FRANCE :54 BD. des Jardiniers, allée des Pins - 06200 NICE - Tél (33) 04.92.29.18.60
- FRANCE :Z. I. Prats - 65260 PIERREFITTE NESTALAS - Tél: (33) 05.62.92.13.95
- FRANCE :Z. I. Point Sud - 65260 SOULOM - Tél: (33) 05.62.92.74.44
- FRANCE :36 Chemin Latéral - 45 390 PUISEAUX - Tél (33) 02.38.34.83.71

Nos outils de production

De la conception au produit fini.

Etudes et conception

Outillages et moules

Fonderie gravitaire

Injection Aluminium

Injection Zamak

Injection Plastique

Extrusion Aluminium

Traitement de surface

Mécanisation

Thermolaquage polyester

Études et conception

Les bureaux d'études réalisent et suivent les projets, avant et pendant leurs réalisations. Grâce aux outils informatiques C.A.O et rototypage, la conception est plus rapide et reste fidèle tout au long du processus.

Bureaux d'études , Imprimante 3D

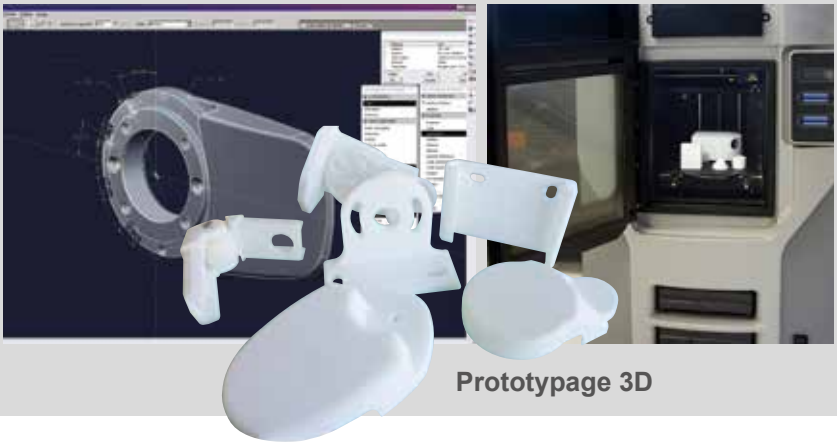
Prototypage 3D

Outillages et moules

Nous sommes équipés de centres d'usinages pour la création de moules de fonderie pour l'injection des pièces en Aluminium, Zamak ou Plastique. Un gain de temps pour la mise en œuvre de production.

Fabrication en constante évolution

MITJAVILA accompagne la production de pièces aluminium ou profilés spécifiques. Grâce à ses outils et à son savoir-faire, nous proposons les clés d'une fabrication et d'un suivi en constante évolution.

Fonderie Gravitaire

Depuis les origines de notre activité (50 ans) nous produisons des petites et moyennes séries par gravité. 30 machines hydrauliques gravitaires sont réparties entre Vilamalla (Espagne), et Nogueira (Portugal).

Fonderie à injection Aluminium

L'injection aluminium permet la fabrication de pièces en grandes séries, grâce aux presses à injecter et à l'automatisation robotisée.

Extrusion Aluminium

Nos presses répondent à tout type de projet extrudé pour de très grande longueur.

Mécanisation de pièces

L'extrusion de profilés permet également de débiter de nombreuses pièces extrudées grâce à la mécanisation.
Une solution souvent économique pour beaucoup de produits manufacturés.

Traitement de surface

Toutes les pièces ou profilés subissent des traitements de surface, ébavurage, brillantage, anodisation avant de suivre les chaînes de laquages.

Thermolaquage polyester

2 lignes de laquage profilés et 3 lignes de laquage pièces Aluminium. Contrôle RAL et respect des normes environnementales.

CHARGE NEIGE FRANCE EUROCODE 1

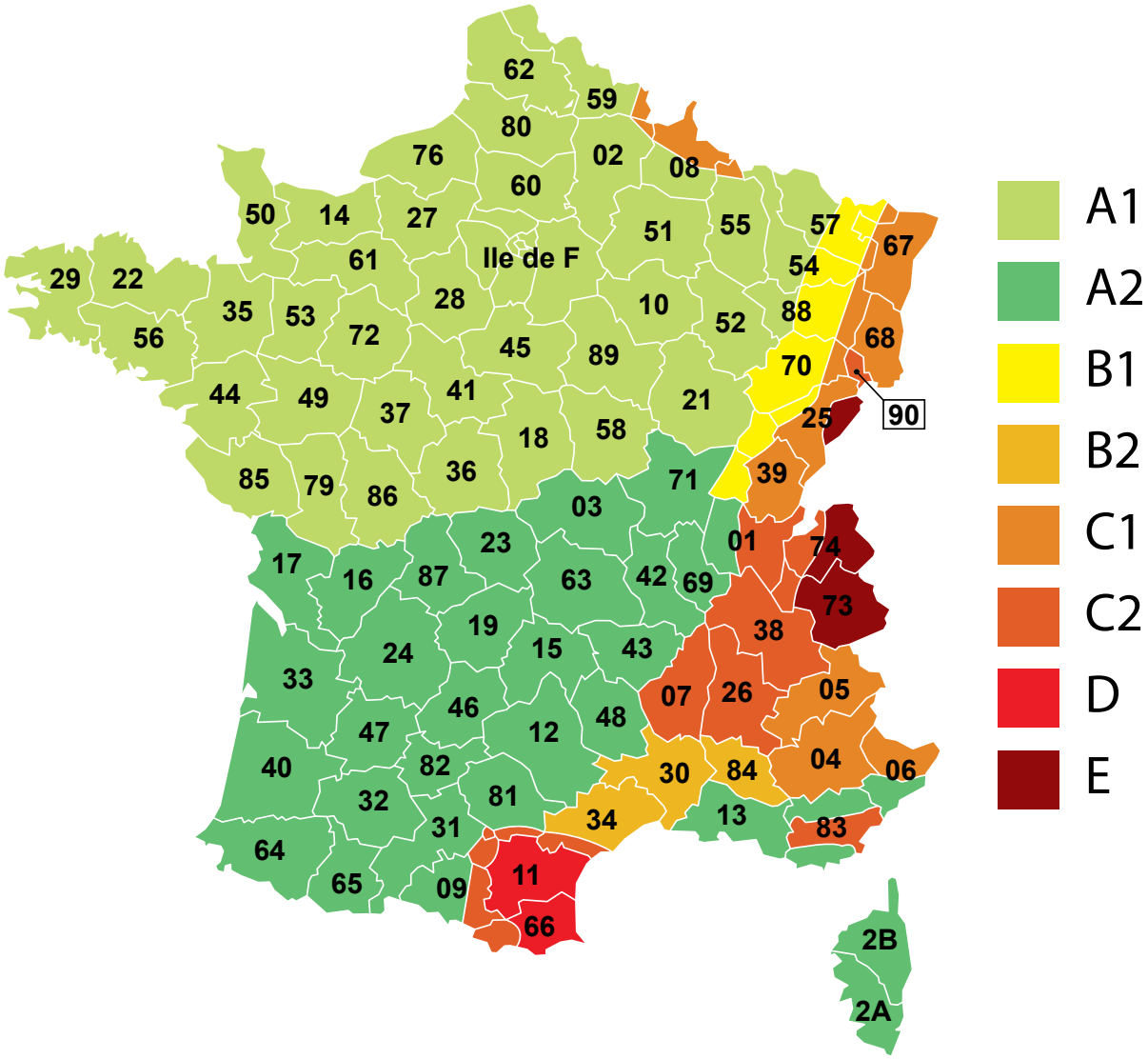

Possibilité de pose du Auvent SOLAIRE CLASSIQUE selon les ZONES :

	A1 - A2		B1 - B2		C1 - C2		D		E	
Altitude	Portrait	Paysage	Portrait	Paysage	Portrait	Paysage	Portrait	Paysage	Portrait	Paysage
≤ 200 m	OK	OK	OK	OK	OK	OK	OK	OK	OK	OK
400 m	OK	OK	OK	OK	OK	OK	OK	OK	OK	OK
600 m	OK	OK	OK	OK	OK	OK	OK	OK	OK	NON
800 m	OK	OK	OK	OK	OK	OK	OK	OK	OK	NON
1 000 m	OK	OK	OK	OK	OK	OK	OK	NON	OK	NON
1 200 m	OK	NON	OK	NON	OK	NON	OK	NON	NON*	NON

NON* : limite de rupture avec un coefficient de sécurité de 1.5 du panneau photovoltaïque.
NON : limite de rupture avec un coefficient de sécurité de 1.5 de l'équerre

Possibilité de pose du Auvent SOLAIRE ÉLECTRA (PPV70) selon les ZONES :

	A1 - A2	B1 - B2	C1 - C2	D	E
Altitude	Portrait	Portrait	Portrait	Portrait	Portrait
≤ 200 m	OK	OK	OK	OK	OK
400 m	OK	OK	OK	OK	NON
600 m	OK	OK	OK	OK	NON
800 m	OK	OK	NON	NON	NON
1000 m	NON	NON	NON	NON	NON

NON : limite de rupture avec un coefficient de sécurité de 1.5 de l'équerre ou limite de flexion du chevron PPV70.

Possibilité de pose Toiture SOLAIRE ÉLECTRA (PPV70 portée 1.8m) selon les ZONES :

	A1 - A2	B1 - B2	C1 - C2	D	E
Altitude	Portrait	Portrait	Portrait	Portrait	Portrait
≤ 200 m	OK	OK	OK	OK	OK
400 m	OK	OK	OK	OK	NON
600 m	OK	OK	OK	OK	NON
800 m	OK	OK	NON	NON	NON
1000 m	NON	NON	NON	NON	NON

NON : limite de flexion du chevron PPV70 suivant la flèche maximale du 1/200 de la longueur libre.

Avancée Maximum Pergola SOLAIRE CLASSIQUE selon les ZONES :

Altitude	A1 - A2	B1 - B2	C1 - C2	D	E
≤ 200	2 PV	2 PV	2 PV	2 PV	1 PV
400	2 PV	2 PV	2 PV	1 PV	1 PV
600	2 PV	2 PV	1 PV	1 PV	1 PV
800	1 PV	1 PV	1 PV	1 PV	1 PV
1 000	1 PV	1 PV	1 PV	1 PV	NON*

NON* : limite de rupture du panneau photovoltaïque.
Calcul de la limite de flexion du chevron PPV2102 suivant la flèche maximale du 1/200 de la longueur libre.

Avancée Maximum Pergola SOLAIRE ÉLECTRA 2 selon les ZONES :

Altitude	A1 - A2	B1 - B2	C1 - C2	D	E
≤ 200	2 PV	2 PV	2 PV	NON	NON
400	2 PV	2 PV	NON	NON	NON
600	2 PV	2 PV	NON	NON	NON
800	NON	NON	NON	NON	NON
1 000	NON	NON	NON	NON	NON*

NON* : limite de rupture du panneau photovoltaïque.
Calcul de la limite de flexion du chevron PPV71 suivant la flèche maximale du 1/200 de la longueur libre.

Avancée Maximum Pergola SOLAIRE ÉLECTRA 3 selon les ZONES :

Altitude	A1 - A2	B1 - B2	C1 - C2	D	E
≤ 200	3 PV	3 PV	3 PV	2 PV	1 PV
400	3 PV	3 PV	2 PV	2 PV	1 PV
600	2 PV	2 PV	2 PV	2 PV	1 PV
800	2 PV	2 PV	2 PV	2 PV	NON
1 000	2 PV	2 PV	NON	NON	NON*

NON* : limite de rupture du panneau photovoltaïque.
Calcul de la limite de flexion du chevron PPV72 suivant la flèche maximale du 1/200 de la longueur libre.

Avancée Maximum Pergola SOLAIRE HORIZON selon les ZONES :

	A1 - A2		B1 - B2		C1 - C2		D		E	
Altitude	Portrait	Paysage	Portrait	Paysage	Portrait	Paysage	Portrait	Paysage	Portrait	Paysage
< 200	3 PV	5 PV	3 PV	5 PV	3 PV	5 PV	3 PV	4 PV	2 PV	3 PV
400	3 PV	5 PV	3 PV	4 PV	3 PV	4 PV	3 PV	4 PV	2 PV	3 PV
600	3 PV	4 PV	3 PV	4 PV	3 PV	4 PV	3 PV	4 PV	2 PV	3 PV
800	3 PV	4 PV	3 PV	4 PV	3 PV	4 PV	3 PV	3 PV	2 PV	3 PV
1 000	2 PV	4 PV	2 PV	3 PV	2 PV	3 PV	2 PV	3 PV	NON*	NON*

NON* : limite de rupture du panneau photovoltaïque.
Calcul de la limite de flexion du chevron PPV60 suivant la flèche maximale du 1/200 de la longueur libre.

BON DE COMMANDE TOITURE SOLAIRE

Date: .....

Lieu de livraison : .....
.....
.....
.....

Délai de livraison souhaité : .....

Référence chantier : .....

Nom du client :.....
Prénom.....
Adresse .....
.....
.....
N° Tél domicile .....
N° Tél bureau : .....

CHOIX DU PRODUIT

❑ **Toiture ÉLECTRA**
Adapté pour Abri de jardin
Trous de fixation nécessaires sur le grand côté du panneau.
Important : nécessite d'avoir accès sous la structure, incompatible en surimposition.
Visserie fournie pour charpente bois.

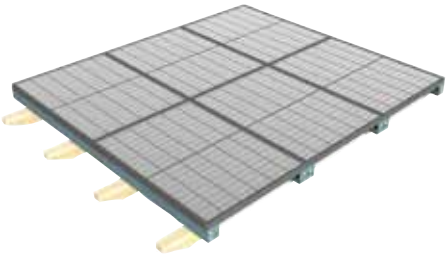

DIMENSIONS DES PANNEAUX

❑ **PORTRAIT**

FINITIONS

❑ **RAL 7016 ST** *(Standard)*

❑ **RAL 9010**

❑ **Autres RAL: .....** *(Plus-value)*

CALEPINAGE

Nombre de panneaux en largeur (X) :.....

Nombre de panneaux sur l'avancée (Y) :.....

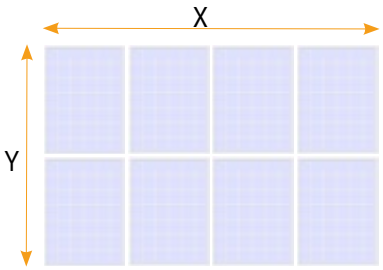

Les dimensions Hors Tout de la structure seront définies sur demande de devis ou à la commande.

OBSERVATIONS

.....
.....
.....
.....

DIMENSIONS DES PANNEAUX

Largeur :.....

Longueur :.....

Epaisseur :.....

Entraxe de fixation :.....

Dimensions maxi 1800mm x 1150mm
La fabrication sur mesure nécessite de connaître les dimensions exactes des panneaux solaires.
Compatibles panneaux d'épaisseur 30 à 50 mm.

TYPE D'ARMATURES

❑ **Armature Seule**

❑ **Complet** (panneaux, micro-onduleurs connectiques et boîtier AC)

BON POUR ACCORD

❑ **DEMANDE DE DEVIS**
Offre de prix et dimensionnement

❑ **BON POUR COMMANDE**

Fait le :.....

A :.....

Cachet de l'entreprise:

Signature:

BON DE COMMANDE AUVENT SOLAIRE

Date: .....

Lieu de livraison : .....
.....
.....
.....

Délai de livraison souhaité : .....

Référence chantier : .....

Nom du client :.....
Prénom.....
Adresse .....
.....
.....
N° Tél domicile .....
N° Tél bureau : .....

CHOIX DU PRODUIT

☐ **Auvent ÉLECTRA Paysage**
Compatible avec des panneaux cadrés d'épaisseur 30 à 50mm.
Dimensions maxi 1800mm x 1150mm
Important : trous de fixation nécessaire sur le petit côté du panneau.

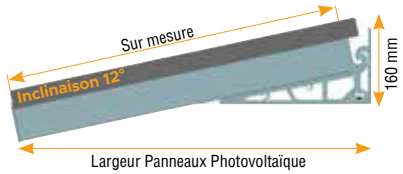

☐ **Auvent Solaire Classique Paysage**
EQPV08: compatible avec des panneaux cadrés de largeur 990mm à 1150mm, épaisseur 30 à 50mm.
Important : fixation des cavaliers par l'intérieur, le cadre dois avoir un retour sur la largeur.
Vide côté mur de 10 à 160mm suivant la dimension.

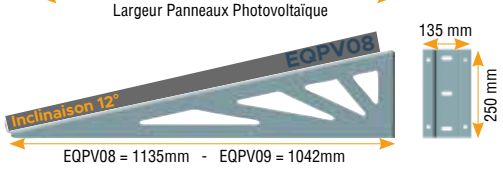

☐ **Auvent Solaire Classique Portrait**
Compatible avec des panneaux cadré d'épaisseur 30 à 50mm. Dimensions maxi 1800mm x 1150mm
Important: Fixation des cavaliers par l'intérieur, le cadre doit avoir un retour sur la longueur.

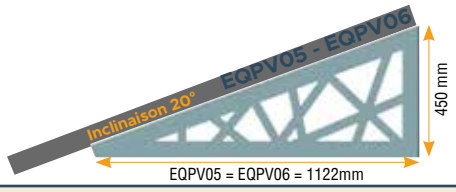

DIMENSIONS DES PANNEAUX

Largeur :.....
Longueur :.....
Epaisseur :.....

La fabrication sur mesure nécessite de connaître les dimensions exactes des panneaux solaires.

Auvent ÉLECTRA Paysage
Entraxe de fixation :.....

FINITIONS

☐ **RAL 7016 ST** *(Standard)*
☐ **RAL 9010**
☐ **Autres RAL:** ..... *(Plus-value)*

TYPE D'ARMATURES

☐ **Armature Seule**
☐ **Complet** (panneaux, micro-onduleurs connectiques et boîtier AC)

OPTION

☐ **CHEMIN DE CÂBLE**
☐ **CHEMIN DE CÂBLE + 2 RUBANS LED**

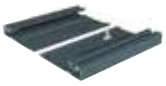

BON POUR ACCORD

☐ **DEMANDE DE DEVIS**
Offre de prix et dimensionnement
☐ **BON POUR COMMANDE**

Fait le :.....
A :.....
Cachet de l'entreprise:

Signature:

CALEPINAGE

Nombres de panneaux en largeur (X) :.....

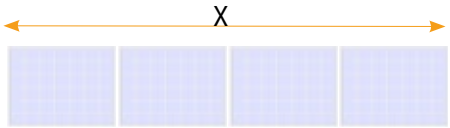

Les dimensions Hors Tout de la structure seront définies sur demande de devis ou à la commande.

BON DE COMMANDE PERGOLA SOLAIRE CLASSIQUE

Date: .....

Lieu de livraison : .....
.....
.....
.....

Délai de livraison souhaitée : .....

Référence chantier : .....

Nom du client :.....
Prénom.....
Adresse .....
.....
.....
N° Tél domicile .....
N° Tél bureau : .....

CHOIX DU PRODUIT

☐ **Pergola Solaire Classique**
Pergola en pente de 5 à 15°
Adossée à une Façade
Idéal pour terrasse

☐ **Abri Solaire Classique 2 Pentes**
Abri en pente fixe de 15°
Idéal pour allée de garage
CarPort

☐ **Abri Solaire Classique**
Abri en pente fixe de 5°
Abri pour allée de garage
CarPort

DIMENSIONS DES PANNEAUX

Largeur :.....

Longueur :.....

Epaisseur :.....

Hauteur des poteaux :.....

Compatible avec des panneaux cadrés d'épaisseur 30 à 50mm.
Dimensions maxi 1800mm x 1150mm
La fabrication sur mesure nécessite de connaître les dimensions exactes des panneaux solaires.
Pose des panneaux en PORTRAIT uniquement.

OPTION

☐ **CHEMIN DE CÂBLE**

☐ **CHEMIN DE CÂBLE + 2 RUBANS LED**

FINITIONS

☐ **RAL 7016 ST** *(Standard)*

☐ **RAL 9010**

☐ **Autres RAL:** ..... *(Plus-value)*

TYPE D'ARMATURES

☐ **Armature Seule**

☐ **Complet** (panneaux, micro-onduleurs connectiques et boîtier AC)

CALEPINAGE

Nombre de panneaux en largeur (X) :.....

Nombre de panneaux sur l'avancée (Y) :.....

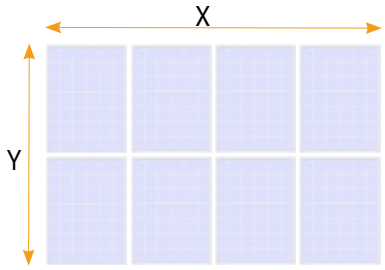

Les dimensions Hors Tout de la structure seront définies sur demande de devis ou à la commande.

BON POUR ACCORD

☐ **DEMANDE DE DEVIS**
Offre de prix et dimensionnement

☐ **BON POUR COMMANDE**

Fait le :.....

A :.....

Cachet de l'entreprise:

Signature:

BON DE COMMANDE PERGOLA SOLAIRE ELECTRA

Date: .....

Lieu de livraison : .....
.....
.....
.....

Délai de livraison souhaitée : .....

Référence chantier : .....

Nom du client :.....
Prénom.....
Adresse .....
.....
.....
N° Tél domicile .....
N° Tél bureau : .....

CHOIX DU PRODUIT

☐ **Pergola ÉLECTRA Design 2 Portrait**
Pergola Horizontale
Adossée à une Façade
Idéal pour terrasse

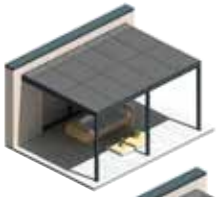

☐ **Pergola ÉLECTRA Design 2 Paysage**
Pergola Horizontale
Adossée à une Façade
Abri pour allée de garage.
CarPort

☐ **Abri ÉLECTRA Design 2**
Abri pour allée de garage. CarPort

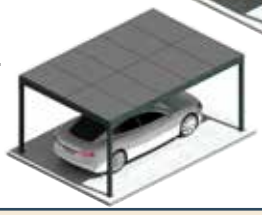

☐ **Pergola ÉLECTRA Design 3 Portrait**
Pergola Horizontale
Adossée à une Façade.
Idéal pour grande terrasse,
CarPort.

DIMENSIONS DES PANNEAUX

Largeur :.....
Longueur :.....
Epaisseur :.....
Hauteur des poteaux :.....
Entraxe de fixation :.....

Compatible avec des panneaux cadrés d'épaisseur 30 à 35mm.
Dimensions maxi 1800mm x 1150mm
La fabrication sur mesure nécessite de connaître les dimensions exactes des panneaux solaires et entraxe de fixation (qui determine l'encombrement)
Important : trous de fixation nécessaire sur le grand côté du panneau.

OPTION

☐ CHEMIN DE CÂBLE
☐ CHEMIN DE CÂBLE + 2 RUBANS LED

FINITIONS

☐ RAL 7016 ST *(Standard)*
☐ RAL 9010
☐ Autres RAL: ..... *(Plus-value)*

TYPE D'ARMATURES

☐ Armature Seule
☐ Complet (panneaux, micro-onduleurs connectiques et boîtier AC)

CALEPINAGE

Nombre de panneaux en largeur (X) :.....
Nombre de panneaux sur l'avancée (Y) :.....

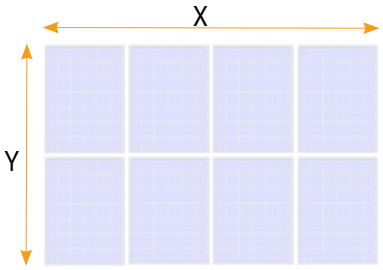

Les dimensions Hors Tout de la structure seront définies sur demande de devis ou à la commande.

BON POUR ACCORD

☐ DEMANDE DE DEVIS
Offre de prix et dimensionnement
☐ BON POUR COMMANDE

Fait le :.....
A :.....
Cachet de l'entreprise:

Signature:

BON DE COMMANDE PERGOLA SOLAIRE HORIZON

Date: .....

Lieu de livraison : .....
.....
.....
.....

Délai de livraison souhaitée : .....

Référence chantier : .....

Nom du client :.....
Prénom.....
Adresse .....
.....
.....
N° Tél domicile .....
N° Tél bureau : .....

CHOIX DU PRODUIT

☐ **Pergola Solaire Horizon III**
Pergola en pente
Pente de 5 à 15°
Adossée à une Façade
idéal pour terrasse

☐ **Abris Ilot Solaire Horizon III à 2 pentes**
Abri en pente
2 pente fixe de 10°
Abri pour allée de garage. CarPort

☐ **Abris Ilot Solaire Horizon III 1 Pente**
Abri Abri en pente
1 Pente fixe de 10°
Abri pour allée de garage. CarPort

DIMENSIONS DES PANNEAUX

Largeur :.....

Longueur :.....

Epaisseur :.....

Hauteur des poteaux :.....

Compatible avec des panneaux cadrés d'épaisseur 30 à 50mm.
Dimensions maxi 1800mm x 1150mm
La fabrication sur mesure nécessite de connaître les dimensions exactes des panneaux solaires.
Pose des panneaux en PAYSAGE.

OPTION

☐ **LED 2 Côtés**

FINITIONS

☐ **RAL 7016 ST** *(Standard)*

☐ **RAL 9010**

☐ **Autres RAL: .....** *(Plus-value)*

TYPE D'ARMATURES

☐ **Armature Seule**

☐ **Complet** (panneaux, micro-onduleurs connectiques et boîtier AC)

CALEPINAGE

Nombre de panneaux en largeur (X) :.....

Nombre de panneaux sur l'avancée (Y) :.....

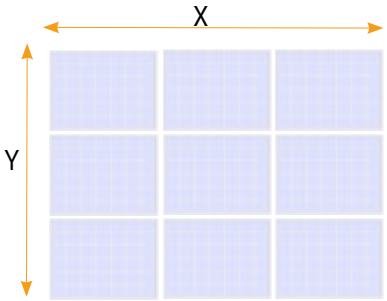

Les dimensions Hors Tout de la structure seront définies sur demande de devis ou à la commande.

BON POUR ACCORD

☐ **DEMANDE DE DEVIS**
Offre de prix et dimensionnement

☐ **BON POUR COMMANDE**

Fait le :.....

A :.....

Cachet de l'entreprise:

Signature:

CONDITIONS GÉNÉRALES DE VENTE

Conditions Générales de Vente

Article 1 - Objet et champ d'application
1.1 Toute commande de produits implique l'acceptation sans réserve par l'acheteur et son adhésion pleine et entière aux présentes conditions générales de vente qui prévalent sur tout autre document de l'acheteur, et notamment sur toutes conditions générales d'achat, sauf accord dérogatoire exprès et préalable de la Société MITJAVILA.
1.2 Les présentes conditions générales de vente s'appliquent à toutes les ventes de produits par la Société sauf accord spécifique préalable à la commande convenue par écrit entre les parties. En conséquence, la passation d'une commande par un client emporte l'adhésion sans réserve, de ce dernier, aux présentes conditions générales de vente, sauf conditions particulières consenties par écrit par la Société à l'acquéreur. 1.3 Tout autre document que les présentes conditions générales de vente et notamment catalogues, prospectus, publicités, notices, n'a qu'une valeur informative et indicative, non contractuelle.

Article 2. Propriété intellectuelle.
2.1 Tous les dessins, modèles, plans, devis, photographies et documents de toute nature remis ou envoyés à la demande du client demeurent la propriété exclusive de la Société, seule titulaire des droits de propriété intellectuelle leur étant affiliés. Le client s'engage à ne faire aucun usage de ces documents, susceptible de porter atteinte aux droits de la propriété industrielle ou intellectuelle de la Société et s'engage à ne pas les divulguer aux tiers sans autorisation écrite de la société. Ces mêmes documents peuvent être modifiés sans préavis, ceci dans un but d'amélioration constante des produits de la Société.
2.2 Le client déclare ainsi reconnaitre que toute contrefaçon pourra être sanctionnée par des condamnations pénales et/ou civiles à la discrétion de la société.

Article 3 – Commandes
3.1Définition
Par commande, il faut entendre tout ordre portant sur nos produits figurant sur nos tarifs, et accepté par la Société, accompagné du paiement de l'acompte éventuellement prévu sur le bon de commande.
Dès réception de la commande, celle-ci présente un caractère irrévocable.
3.2 **Modification**
3.2.1 Nos productions étant fabriquées sur mesure, nous ne pouvons accepter d'annulation d'ordre en cours d'exécution. Les commandes transmises à la Société sont irrévocables pour le client, sauf acceptation écrite de notre part.
3.2.2 Toute demande de modification de la composition ou du volume d'une commande passée par un client ne pourra être prise en compte par la Société, que si la demande est faite par écrit y compris, télécopie ou courrier électronique. Aucune modification ou annulation de commande ne pourra être prise en compte passé le délai de 48h après réception de la confirmation de commande. En cas de modification de la commande par le client, la Société sera déliée des délais convenus pour son exécution.

Article 4. Tarif - Prix
4.1 Nos prix sont indiqués en euros hors taxes.
4.2 Le client ne peut, sous prétexte de réclamation formulée par lui, retenir tout ou partie des sommes dues à la Société, ni opérer de compensation. Le paiement des produits s'effectue comptant sans escompte.
4.3 Pour tous les produits expédiés hors Union Européenne et/ou DOM-TOM, le prix est calculé hors taxes automatiquement sur la facture. Des droits de douane ou autres taxes locales ou droits d'importation ou taxes d'état sont susceptibles d'être exigibles dans certains cas. Ces droits et sommes ne relèvent pas du ressort de la Société. Ils seront à la charge de l'acheteur et relèvent de sa responsabilité (déclarations, paiement aux autorités compétentes, etc.). Notre Société invite à ce titre l'acheteur à se renseigner sur ces aspects auprès des autorités locales correspondantes. La Société se réserve la possibilité de modifier ses prix à tout moment pour l'avenir.
4.3 Modification du prix :
4.3.1 En raison des fluctuations de prix de certaines matières premières et eu égard à la fabrication sur mesure des produits, la Société s'accorde le droit de modifier ses tarifs à tout moment, notre barème ne constituant qu'une base d'indication des prix. Toutefois, elle s'engage à établir les factures au jour de l'expédition, et ne révisera pas les prestations et marchandises déjà facturées. A défaut de contestation immédiate du client sur les nouveaux tarifs, ceux-ci sont réputés avoir été définitivement et irrévocablement acceptés par le client.
4.3.2 Les nouveaux tarifs s'entendent toujours hors taxes.

Article 5 - Modalité de Paiement
5.1 Les prix du présent barème sont établis pour règlement :
- à 60 jours à compter de la date d'émission de la facture, par L.C.R magnétique : la Société se réserve le droit de réduire le délai de paiement en fonction des informations financière du client.
- tout autre mode de paiement devra faire l'objet d'un accord préalable de notre part.
5.2 Lors de l'enregistrement de la commande, l'acheteur devra verser un acompte de 10% du montant global de la facture, le solde devant être payé à réception des marchandises.
5.3 Dans le cas où un client passe une commande à notre Société, sans avoir procédé au paiement de la ou des commandes précédentes, notre Société pourra refuser la commande et ne pas livrer la marchandise concernée, sans que le client puisse prétendre à une quelconque indemnité, pour quelque raison que ce soit.
5.4 Paiement comptant
Toutes les commandes que nous acceptons d'exécuter le sont, compte tenu du fait que le client présente les garanties financières suffisantes, et qu'il réglera effectivement les sommes dues à leur échéance, conformément à la législation. Aussi, si la Société a des raisons sérieuses ou particulières de craindre des difficultés de paiement de la part du client à la date de la commande, ou postérieurement à celle-ci, ou encore si le client ne présente pas les mêmes garanties qu'à la date d'acceptation de la commande, la Société peut subordonner l'acceptation de la commande ou la poursuite de son exécution à un paiement comptant ou à la fourniture, par le client, de garanties au profit de la Société. La Société aura également la faculté, avant l'acceptation de toute commande, comme en cours d'exécution, d'exiger du client communication de ses documents comptables, et notamment des comptes de résultat, même prévisionnels, lui permettant d'apprécier sa solvabilité. En cas de refus par le client du paiement comptant, sans qu'aucune garantie suffisante ne soit proposée par ce dernier, la Société pourra refuser d'honorer la ou les commandes passées et de livrer la marchandise concernée, sans que le client puisse arguer d'un refus de vente injustifié, ou prétendre à une quelconque indemnité.

Article 6. Retard de paiement.
6.1 Le non-paiement d'une échéance entraine l'exigibilité de la totalité de la créance et donne lieu au paiement par le client de pénalités de retard de paiement, calculées par application à l'intégralité des sommes restants dues d'un taux d'intérêt égal à trois fois le taux d'intérêt légal en vigueur au jour de la livraison des marchandises. Cette pénalité est calculée sur le montant toutes taxes comprises de la somme restant due, et court à compter de la date d'échéance du prix sans qu'aucune mise en demeure ne soit nécessaire.
6.2 Tout retard de paiement ou tout report d'échéance entraine l'application de l'article L.441-6 du code de commerce. Une indemnité forfaitaire de 40 euros ainsi que les frais complémentaires de recouvrement, sont exigibles de plein droit et sans aucune formalité préalable
6.3 En outre, la Société se réserve la faculté de saisir le tribunal compétent afin que celui-ci fasse cesser cette inexécution, sous astreinte journalière par jour de retard.

Article 7. Clause pénale
Outre les pénalités de retard exigibles figurant à l'article 6, tout retard dans le paiement entraine de plein droit, à la charge du client, une indemnité fixée, à titre de clause pénale, à 15% de la somme impayée conformément aux articles 1152 et 1226 du code civil, outre les frais de justice et intérêts légaux.

Article 8 - Clause résolutoire
Si dans les quinze jours qui suivent la mise en œuvre de la clause « retard de paiement », l'acheteur ne s'est pas acquitté des sommes restant dues, la vente sera résolue de plein droit et pourra ouvrir droit à l'allocation de dommages et intérêts au profit de la Société, conformément à l'article 7 des présentes conditions générales de vente.

Article 9. Rabais, ristourne et escompte
9.1 Les tarifs proposés comprennent les rabais et ristournes que la Société serait amenée à octroyer compte tenu de ses résultats ou de la prise en charge par l'acheteur de certaines prestations.
Les conditions et barèmes de remises et ristournes sont communiqués par la société au client sur simple demande. Les remises, rabais, ristournes n'auront d'effet qu'au moment de la passation de commande et ne pourront être appliqués de manière rétroactive.
9.2 Aucun escompte ne sera consenti en cas de paiement anticipé.

Article 10 – Livraisons
10.1 Délai d'expédition
10.1.1 Les délais de livraison ne sont donnés qu'à titre informatif et indicatif ; ceux-ci dépendant notamment de la disponibilité d'approvisionnement, des transporteurs et de l'ordre d'arrivée des commandes.
10.1.2 Tout retard par rapport aux délais indicatifs d'expédition initialement prévus, ne saurait justifier une résiliation de la commande passée par le client et enregistrée par notre Société.
La Société s'efforce de respecter les délais de livraison qu'elle indique à l'acceptation de la commande, en fonction du délai logistique de référence dans la profession, et à exécuter les commandes, sauf force majeure, ou en cas de circonstances hors de son contrôle, telles que grèves, gel, incendie, tempête, inondation, épidémie, difficultés d'approvisionnement, sans que cette liste soit limitative.

10.1.3 Sauf accord contraire, les retards raisonnables de livraison n'emportent ni annulation, ni modification du contrat. Ils ne sauraient donner lieu à aucune pénalité ou indemnité et n'engagent en rien la Société.

10.2 Suspension de livraison
En cas de non-paiement intégral d'une facture venue à échéance, après mise en demeure restée sans effet dans les 48 heures, la Société se réserve la faculté de suspendre toute livraison en cours et/ou à venir.

10.3 Transport - Transfert de risque

10.3.1 Dans l'intérêt de nos clients, nos expéditions sont faites par voie la plus rapide et la plus économique. Les expéditions par express ou par service rapide sont toujours à la charge de nos clients.
10.3.2 Toutes les opérations de transport, douane, assurance, manutention sont à la charge exclusive et aux risques et périls du client.
10.3.3 Le transfert des risques sur les produits vendus par la Société s'effectue à la remise des produits au transporteur ou à la sortie de nos entrepôts.

10.3.4 Procédure obligatoire de réception de marchandises.
Quel que soit le mode de livraison, nos marchandises voyagent aux risques et périls du destinataire. Il appartient donc à ce dernier d'effectuer toutes les réserves nécessaires auprès du transporteur.
- Les réserves doivent être mentionnées sur le récépissé daté et émargé (cachet de l'entreprise, nom et signature), puis remis au transporteur livreur. Le client devra motiver ses réserves et mentionner de manière claire et précise son constat sur l'état des marchandises au moment de la réception. Le client accompagnera ses réserves d'une photographie des marchandises afin que la société puisse constater de la pertinence du sinistre. A défaut du respect de cette procédure, le transporteur dégage toute responsabilité conformément à l'article L.133-3 du code de commerce.

Ainsi, toutes réserves « prises de façon générale, sans indiquer la nature des avaries et de leur importance », telles que « sous réserve de contrôle », « sous réserve de déballage », « dommage à vérifier », « sous réserve de bon fonctionnement », « sous toutes réserves » etc. sont considérées insuffisantes à prouver l'existence du dommage.
La mention « sous réserve de déballage » est également dépourvue de portée.
- Ces réserves devront ensuite être confirmées, dans un délai de 48 heures qui suivent celui de la réception des marchandises, par acte extrajudiciaire ou par lettre recommandée mentionnant de manière exacte l'énoncé des griefs.

Article 11 - Réclamation et retour

11.1 Pour les produits fabriqués sur mesure, aucune modification ou annulation de commande de pourra être prise en compte. Toute réclamation pour non-conformité ne peut être instruite que si elle a été préalablement formulée par lettre recommandée avec accusé de réception, dans le délai de huit jours francs qui suivent la date de réception de la marchandise.

11.2 Si la réclamation s'avère justifiée, la Société s'engage uniquement à échanger ou remplacer les marchandises défectueuses. Dans le cas où l'échange ou le remplacement des marchandises s'avère impossible, le client bénéficiera d'un avoir minoré de 30% pour frais de manutention et de dépréciation. Cette minoration ne sera pas appliquée uniquement lorsque les retours résultent d'une erreur commise par la Société, et dans ce cas seulement, les frais de port de ces retours vous seront remboursés. Les avoirs précédemment mentionnés sont déduits sur relevé du mois où ils auront été établis. Ils ne pourront servir de prétexte à refuser le paiement d'une facture antérieure.
Ainsi, aucune demande supplémentaire de dédommagement tel que dommages et intérêts, frais de déplacement ou encore frais de main d'œuvre, ne peut être réclamée par le client.

11.3 Conditions de retour :
11.3.1 Aucun retour de marchandises ne sera accepté sans accord préalable de la Société et seulement si les conditions suivantes sont réunies :
- Le motif précis du refus doit être indiqué pour chaque marchandise présumée défectueuse
- Le retour doit être effectué dans l'emballage d'origine, la marchandise étant complète et en bon état avec ses accessoires, consommables et notices, aux frais de l'acheteur.
- La marchandise ne doit avoir subi aucune détérioration pour quelque cause que ce soit, notamment au cours des opérations de stockage, de contrôle, de démonstration…
- L'acheteur ne doit avoir apporté aucune modification à la marchandise.
- Tout retour de marchandise, quelle qu'en soit la raison, doit être fait en port et emballage payé par le client et au plus tard dans le mois suivant la livraison.

11.3.2 Aucun remboursement ne sera effectué. Le droit de rétractation ne peut être exercé, sauf si les parties en sont convenues autrement et dans tous les cas par écrit, pour les fournitures de biens réalisés à l'achat ou selon les spécifications du consommateur ou nettement personnalisés ou qui, du fait de leur nature, ne peuvent être réexpédies ou sont susceptibles de se détériorer.

Article 12 - Réserve de propriété

12.1 Le transfert de propriété de nos produits est suspendu jusqu'à complet paiement du prix de ceux-ci par le client, en principal et accessoires, même en cas d'octroi de délais de paiement. Toute clause contraire, notamment insérée dans les conditions générales d'achat, est réputée non écrite, conformément à l'article L. 624-16 du code de commerce.
12.2 Ne constitue pas un paiement au sens de la présente clause, la simple remise d'un titre constituant une obligation de payer, tel que la remise de traite, ou autre.
12.3 De convention expresse, la Société pourra faire jouer les droits qu'elle détient au titre de la présente clause de réserve de propriété, pour l'une quelconque de ses créances, sur la totalité de ses produits en possession du client, ces derniers étant conventionnellement présumés être ceux impayés, et la Société pourra les reprendre ou les revendiquer en dédommagement de toutes ses factures impayées, sans préjudice de son droit de résolution des ventes en cours.
12.3 Le Client est néanmoins autorisé dans le cadre de l'exploitation normale de son activité à revendre les produits non encore intégralement payés. Toutefois, il s'oblige en cas de revente à régler immédiatement le solde restant du au vendeur.
12.4 En cas de revente, l'acheteur s'engage à avertir immédiatement la Société pour lui permettre d'exercer éventuellement son droit de revendication sur le prix à l'égard du tiers acquéreur. A ce titre, si l'acheteur fait l'objet d'un redressement, d'une sauvegarde ou d'une liquidation judiciaire, la Société se réserve le droit de revendiquer, dans le cadre de la procédure collective les marchandises vendues et restées impayées, conformément à la loi du 25 janvier 1985.
12.5 Nonobstant la présente clause de réserve de propriété, les risques de perte, de vol ou de détérioration des marchandises sont à la charge exclusive du client dès que les marchandises sont mises à sa disposition.

Article 13 - Force majeure

La responsabilité de la Société ne pourra être mise en œuvre si la non-exécution ou le retard dans l'exécution de l'une de ses obligations décrites dans les présentes conditions générales de vente découle d'un cas de force majeure. A ce titre, la force majeure s'étend de tout évènement extérieur, imprévisible et irrésistible au sens de l'article 1148 du code civil.

Article 14 - Attribution de juridiction

14.1 L'élection de domicile est faite par la Société, à son siège social.
14.2 Tout différend au sujet de l'application des présentes conditions générales de vente et de leur interprétation, de leur exécution et des contrats de vente conclus par la Société, ou au paiement du prix, sera porté devant le tribunal de commerce du siège de la Société, quel que soit le lieu de la commande, de la livraison, et du paiement et le mode de paiement, et même en cas d'appel en garantie ou de pluralité de défendeurs.
14.3 L'attribution de compétence est générale et s'applique, qu'il s'agisse d'une demande principale, d'une demande incidente, d'une action au fond ou d'un référé.
14.4 En outre, en cas d'action judiciaire ou toute autre action en recouvrement de créances par la Société, les frais de sommation, de justice, ainsi que les honoraires d'avocat et d'huissier, et tous les frais annexes seront à la charge du client fautif, ainsi que les frais liés ou découlant du non-respect par le client des conditions de paiement ou de livraison de la commande considérée.
14.5 La loi applicable sera la loi française.

MITJAVILA

TARIF*

STRUCTURES SOLAIRES
COMPLETS

Contact :

Tel : 04.68.38.20.00

Mail : contact@mitjavila.com