MITJAVILA

FAMILLE CARPORT

Isotoit® ou Photovoltaique

Faites votre choix !

Véritable abri multi-usage nos structures seront parfaites pour couvrir votre véhicule.

Choisissez l'Isotoit ® pour le confort ou le photovoltaique pour produire de l'énergie verte.

www.mitjavila.com

NOUVEAUTÉ

Pieds déportés - ABRI HORIZON 3 & ELECTRA 3

Stationnement facilité avec les pieds déportés !

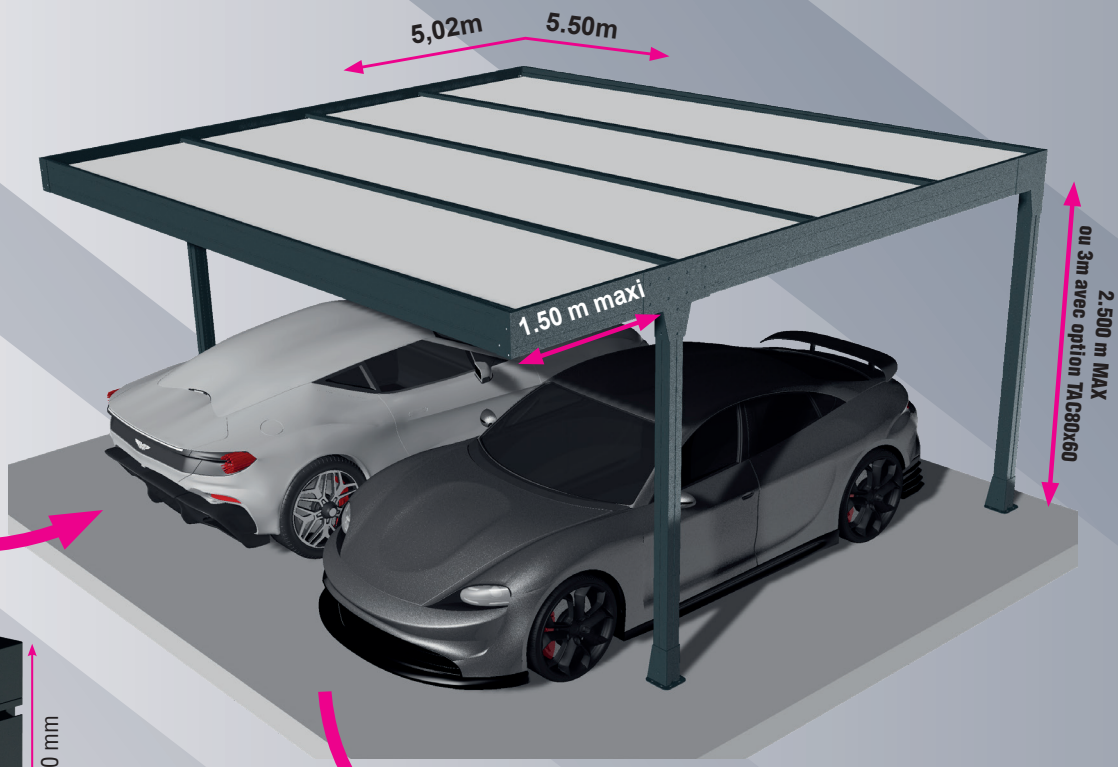

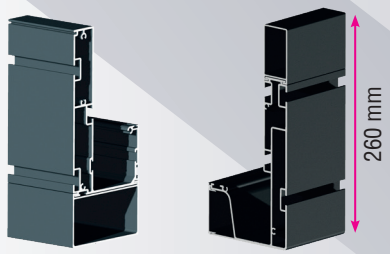

Profil coffre latéral : **PBS04108**

Profil coffre avant : **PBS04505**

www.mitjavila.com

PERGOLA POLY-TOP CLASSIQUE

La pergola à toit fixe Polytop Classique est une pergola étanche qui protège aussi bien des intempéries que du soleil dans sa version à panneaux sandwich rigide. C'est la solution de pergola durable et moderne pour terrasse et jardin. Contrairement à une pergola bois, la pergola polytop Classique est en aluminium donc très facile d'entretien et durable.

Avancée 4m max
Largeur 4,00m entre poteaux
Hauteur 3 mètres maximum
Inclinaison 5° à 15°
Polycarbonate / Panneau sandwich 32mm

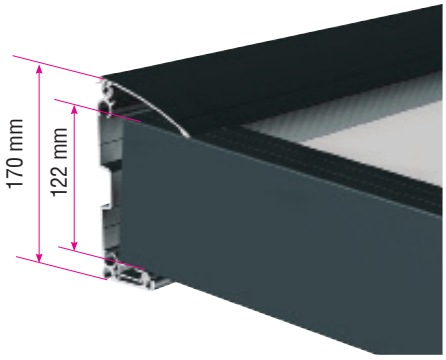

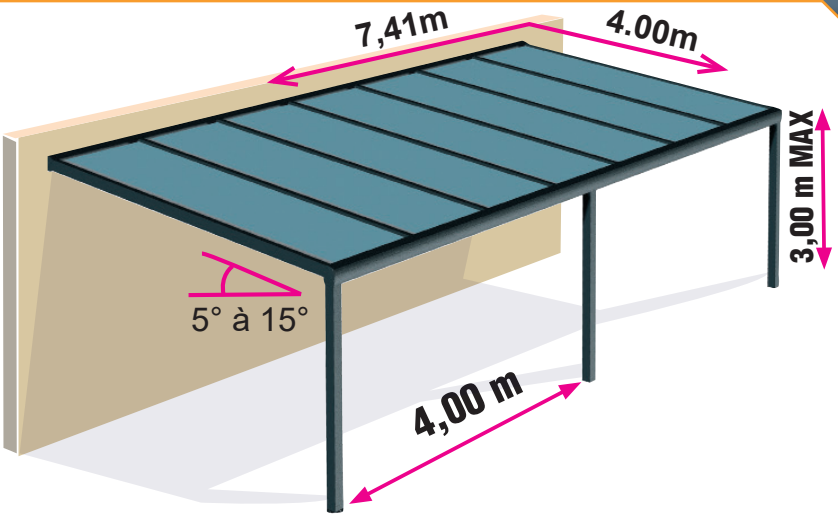

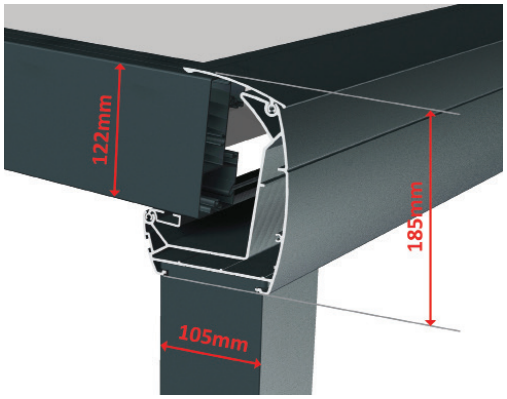

Polycarbonate - 32mm -
3.7Kg/m², Coeff U 1.1 W/m2K
Dimension 1,20 x 4 m

Thermotop - 32mm -
5.5Kg/m², Coeff U 0.84 W/m2K
Dimension 1,20 x 4 m

Panneaux (Thermotop) disponibles en :
- blanc & blanc (sur les 2 faces)
Ral 9010 et Ral 9010
- Anthracite & blanc (à l'intérieur)
Ral 7024 et Ral 9010

PERGOLA TOP LUCIA

La pergola toit plat aluminium Top Lucia est la « petite soeur » de la Top H3, le design horizontal leur confère un aspect contemporain indéniable. L'inclinaison des plaques dans la structure permet l'évacuation des eaux de pluies vers le coffre avant puis les pieds.
Avec des pieds de 105mm la Pergola Top Lucia a une structure aux chevrons plus fins offrant tout de même une largeur jusqu'à 4,80 mètres entre pieds.

Avancée maximum 4 m
Epaisseur Isotoit®32mm
Largeur des panneaux jusqu'à 1m20
Largeur maximum 3 pieds 7m max (6 plaques)
Kit complet éclairage LED en option (1 ou 3 côtés)
Kit 105 en option (coffre mural pour connectiques)

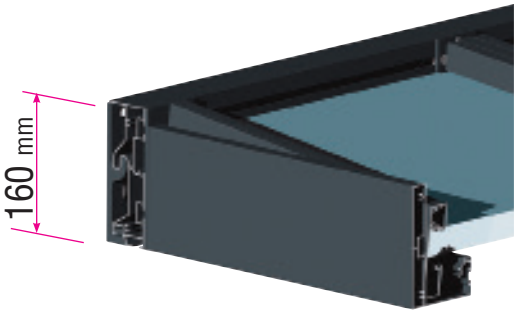

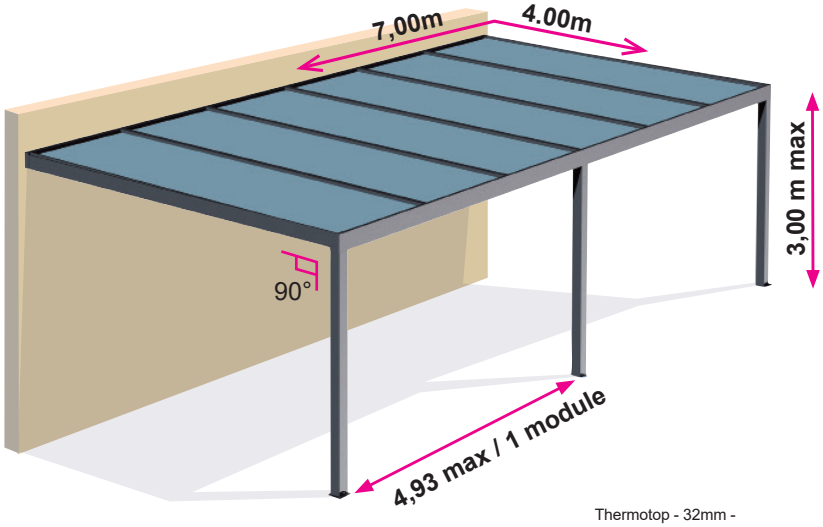

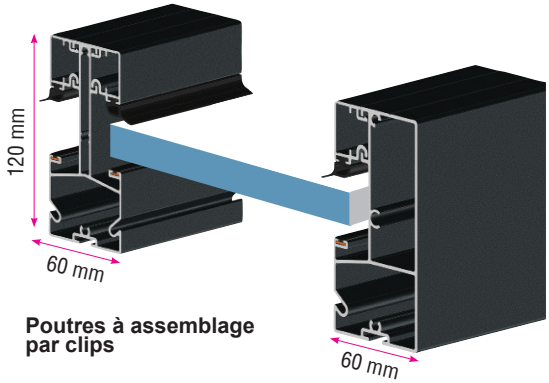

Poutres à assemblage par clips

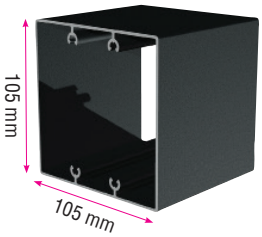

PA29

Thermotop - 32mm -
5.5Kg/m², Coeff U 0.84 W/m2K
Dimension 1,20 x 4 m

Panneaux (Thermotop) disponibles en :
- blanc & blanc (sur les 2 faces)
Ral 9010 et Ral 9010
- Anthracite & blanc (à l'intérieur)
Ral 7024 et Ral 9010

ABRI TOP LUCIA

Idéale pour une allée protégée, un abri de jardin en configuration îlot ou pour un carport de dimension moyenne, la Pergola panneau sandwich Top-Lucia offre également grâce au panneau isolant un confort thermique et phonique en cas de pluie. Fabriquée en France dans l'usine de Rivesaltes (Pyrénées-Orientales).

Avancée maximum 4 m
Epaisseur Isotoit®32mm
Largeur des panneaux jusqu'à 1m20
Largeur maximum 6 pieds 7m max (6 plaques)
Kit complet éclairage LED en option (1 ou 3 côtés)
Kit 105 en option (coffre mural pour connectiques)

Ral standard

RAL 9010
Laquage texturé

RAL 7016
ANTHRACITE
Laquage texturé

Possibilité de laquage Mixte :
Ex : armature ANTHRACITE et plaques BLANCHES

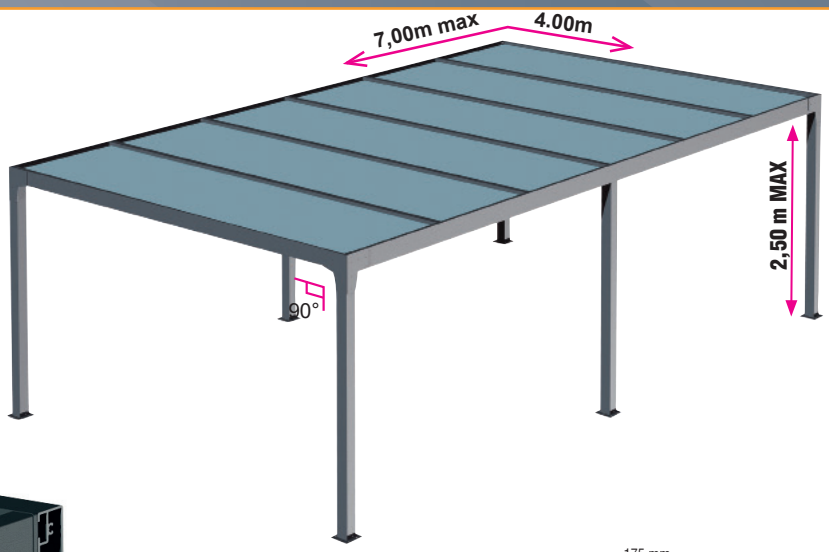

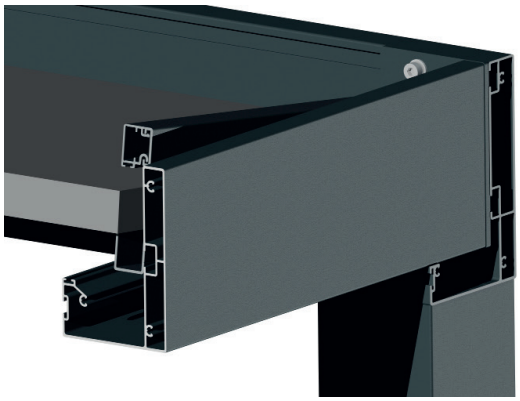

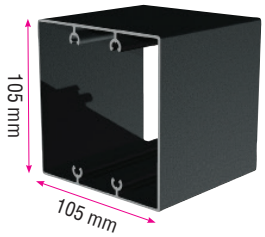

PA29

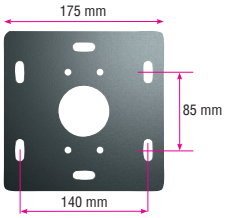

Support de fixation au sol:
ST4509

PERGOLA TOP HORIZON III

Notre gamme dispose de pergola toit rigide, la pergola Top Horizon III est l'une des pergolas fixes qui offre la plus grande dimension d'abri. Cette toiture structure aluminium dite tonnelle ou abri de soleil est plus économique que la version toit coulissant. Robuste et de grandes dimensions, elle peut tout aussi bien convenir à un abri de voiture aluminium,

Avancée maximum 5 m
Epaisseur Isotoit® 32mm
Largeur des panneaux jusqu'à 1m20
Largeur maximum entre deux poteaux 6m
Kit complet éclairage LED en option (1 ou 3 côtés)
Kit 105 en option (coffre mural pour connectiques)

Nouveau profil mural pour assemblage simplifié des plaques

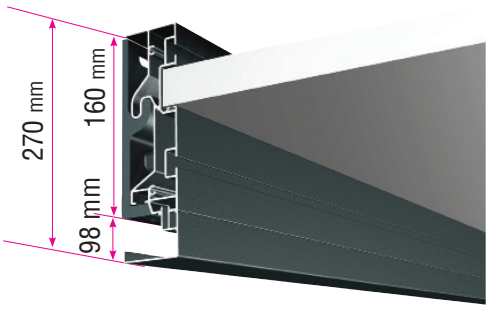

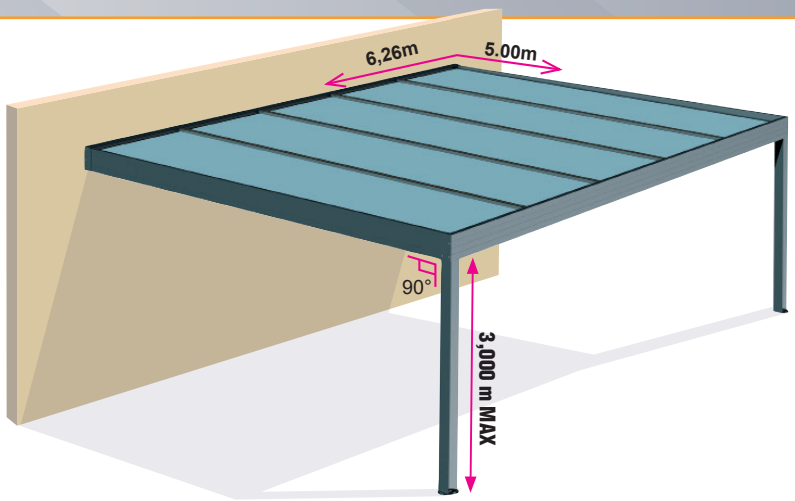

Nouvelle poutre renforcée

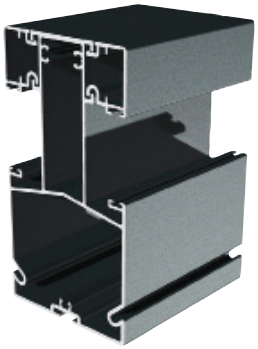

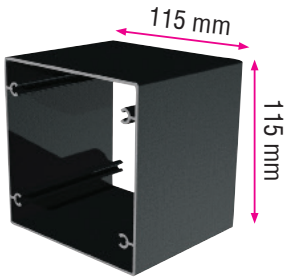

PA34

Thermotop - 32mm -
5.5Kg/m², Coeff U 0.84 W/m2K
Dimension 1,20 x 4 m

Panneaux (Thermotop) disponibles en :
- blanc & blanc (sur les 2 faces)
Ral 9010 et Ral 9010

ABRI TOP HORIZON III

Dans votre jardin vous rêvez d'un carport ? Plutôt qu'une pergola structure en bois ou acier, choisissez la durabilité avec notre produit, pergola en aluminium à toit rigide Top Horizon III. Elle vous protégera les jours de pluie avec ces quatre poteaux où des trous évacuations dans l'alu sont réalisés et ses plaques inclinées. C'est un toit sur mesure dans votre allée pour votre voiture.

Avancée maximum 5 m
Epaisseur Isotoit® 32mm
Largeur des panneaux jusqu'à 1m20
Largeur maximum entre deux poteaux 6m
Kit complet éclairage LED en option (1 ou 3 côtés)
Kit 105 en option (coffre mural pour connectiques)

Ral standard

RAL 9010
Laquage texturé

RAL 7016
ANTHRACITE
Laquage texturé

Possibilité de laquage Mixte :
Ex : armature ANTHRACITE et plaques BLANCHES

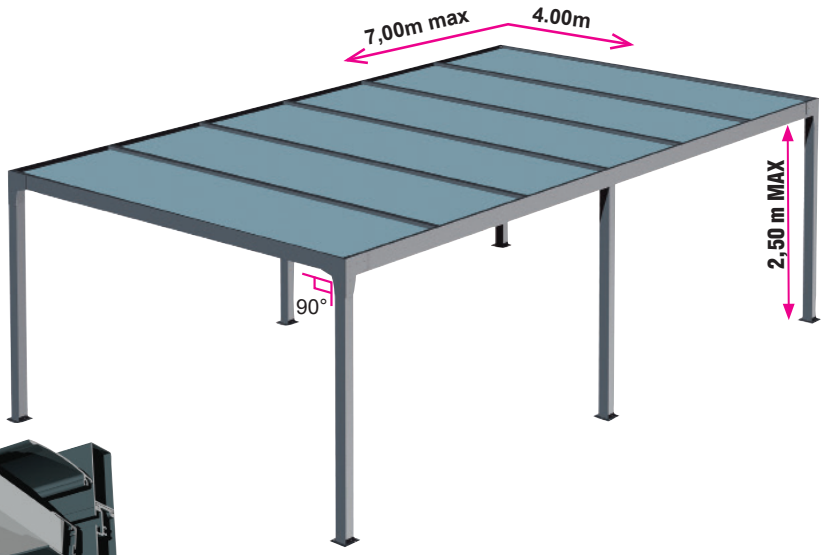

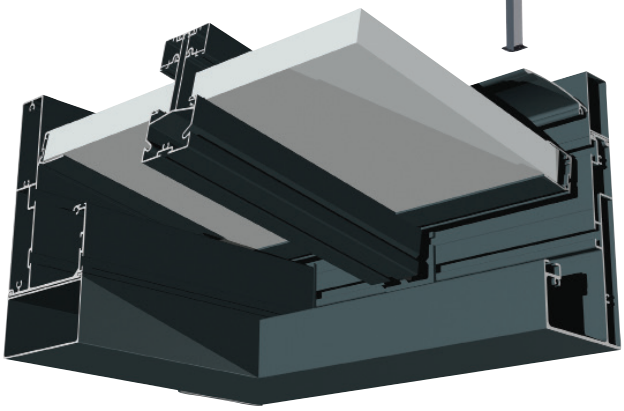

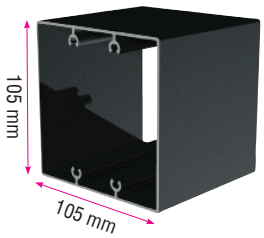

PA29

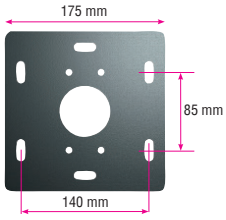

Support de fixation au sol:
ST4509

ABRI 2 PENTES TOP HORIZON III

Nouveau, notre gamme dispose desormais d'un abris toit rigide en 2 pentes, Comme la pergola Top Horizon III, elle offre la plus grande dimension d'abri. Cette toiture d'un design contemporain donnera du cachet à votre extérieur.

Avancée maximum 7 m
Epaisseur Isotoit® 32mm
Largeur des panneaux jusqu'à 1m20
Largeur maximum entre deux poteaux 5m

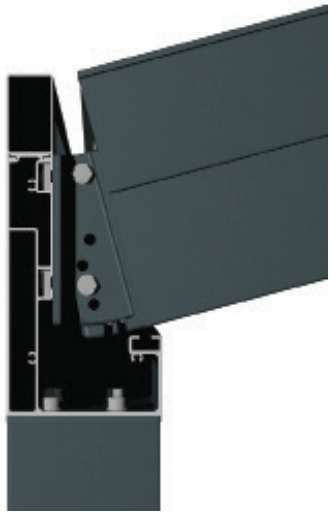

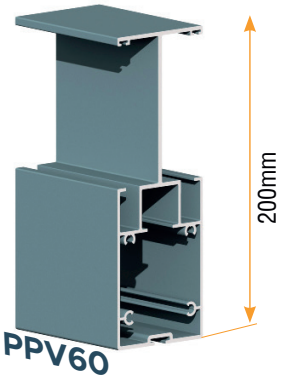

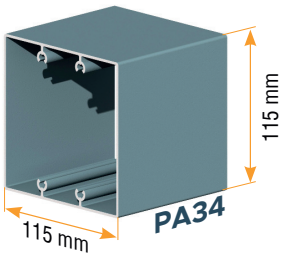

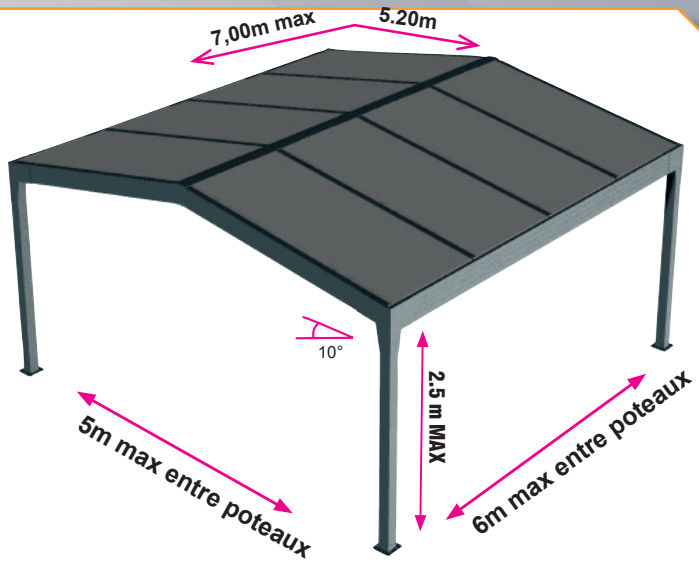

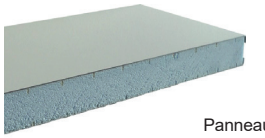

Thermotop - 32mm -
5.5Kg/m², Coeff U 0.84 W/m2K
Dimension 1,20 x 4 m

Panneaux (Thermotop) disponibles en :
- blanc & blanc (sur les 2 faces)
Ral 9010 et Ral 9010

PERGOLA SOLAIRE HORIZON III

PERGOLA À PENTE ADOSSÉE À UNE FACADE

La conception de notre pergola panneau solaire Horizon offre un accès facilité aux différents composants dont les panneaux cadrés.

La fixation murale est simplifiée. Sur chantier l'inclinaison est adaptable facilement grâce aux profils pivotant haut et bas. Pas de perte de temps sur votre chantier.

Panneaux photovoltaïques compatibles de 30 à 50 mm
Armature 100% aluminium
Pose sur façade paysage
Inclinaison 5° à 15°
Kit complet éclairage LED en option (1 ou 3 côtés)

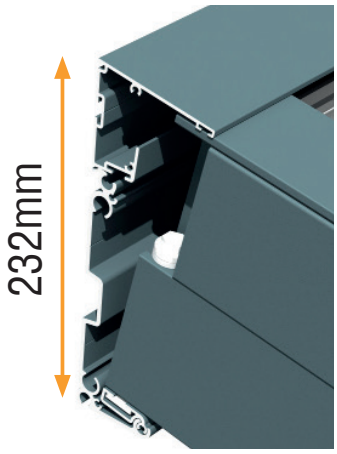

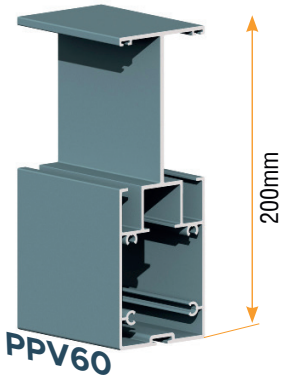

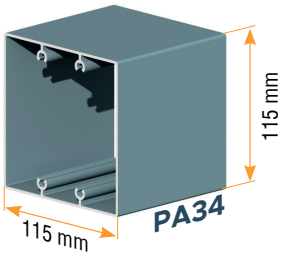

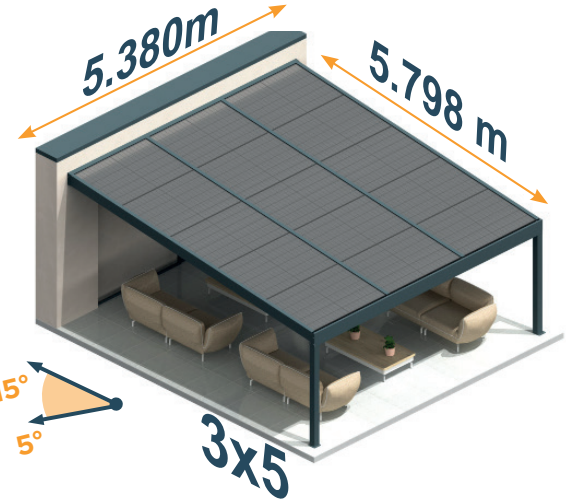

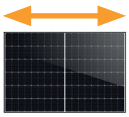

Panneaux en position **PAYSAGE.**
Cotation avec Dimension de panneaux
1.722 x 1.134 ml - 400 W

COMPLET :

- Boitier AC 4 ou 6 Kw
- Armature
- Panneaux PV
- Micro-onduleur
- Connectique

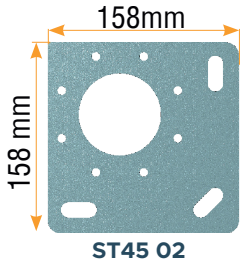

PERGOLA ÉLECTRA DESIGN 2

PERGOLA À TOIT PLAT ADOSSÉE À UNE FACADE

Et si vous alliez la protection solaire/pluie et la production d'électricité verte ? Notre système permet l'installation de plusieurs panneaux photovoltaïques. Nos pergolas Electra sont faciles à poser et sans gros entretien.

Panneaux photovoltaïques compatibles de 30 à 35 mm
Option chemin de câble
Dissumuler les cablages et micro-onduleurs
Option LED sur option chemin de câble

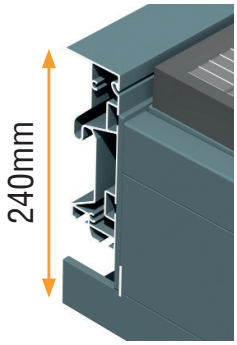

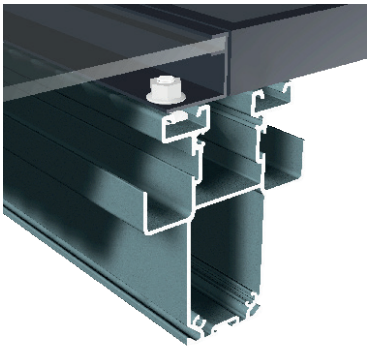

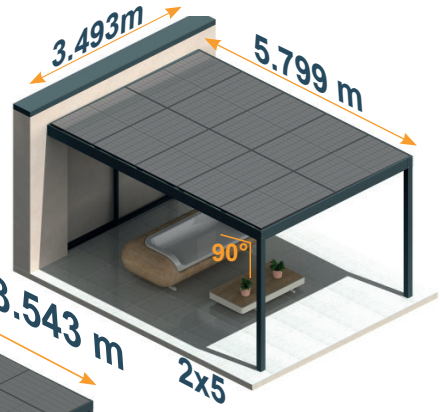

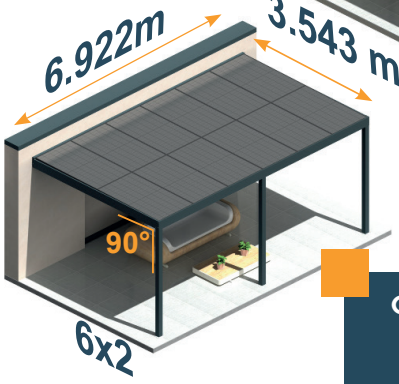

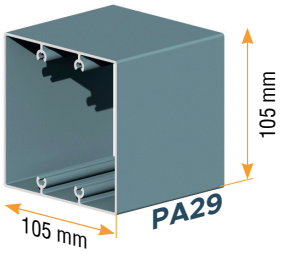

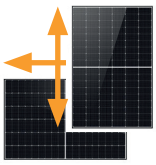

Panneaux en position **PORTRAIT** ou **PAYSAGE.**
Cotation avec Dimension de panneaux
1.722 x 1.134 ml - 400 W
épaisseur des panneaux : 30 mm.

COMPLET :

- **Boitier AC 4 ou 6 Kw**
- **Armature**
- **Panneaux PV**
- **Micro-onduleur**
- **Connectique**

PERGOLA ÉLECTRA DESIGN 2 ILOT

ABRI À TOIT PLAT POUR ALLÉE DE GARAGE ET VÉHICULE

L'armature robuste en aluminium vous garantit une fixation forte et pérenne des panneaux photovoltaïques pour produire de l'énergie durant de très nombreuses années.

Panneaux photovoltaïques compatibles de 30 à 35 mm
Option chemin de câble
Dissumuler les cablages et micro-onduleurs
Option LED sur option chemin de câble

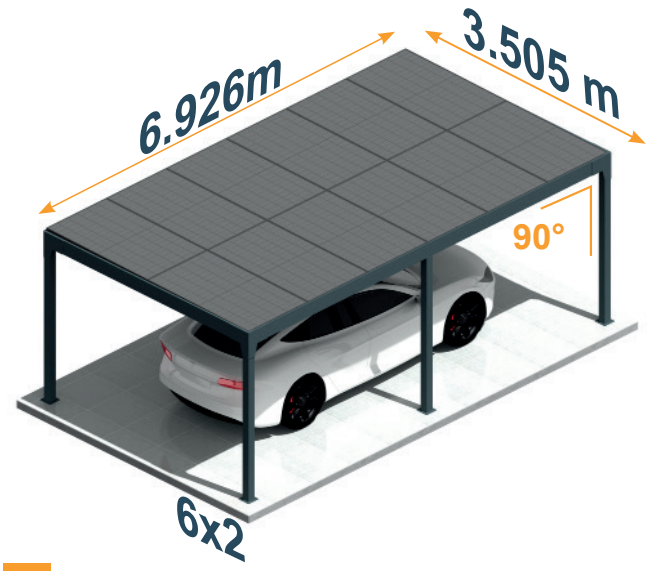

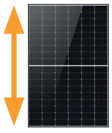

Panneaux en position **PORTRAIT.**
Cotation avec Dimension de panneaux
1.722 x 1.134 ml - 400 W
épaisseur des panneaux : 30 mm.

COMPLET :

- Boitier AC 4 ou 6 Kw
- Armature
- Panneaux PV
- Micro-onduleur
- Connectique

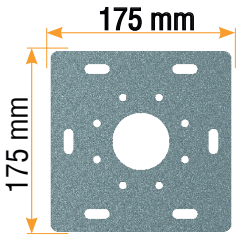

ST45 09

PERGOLA ÉLECTRA DESIGN 3

PERGOLA À TOIT PLAT ADOSSÉE À UNE FACADE

Pour la réalisation d'un Carport à l'allure contemporaine, la pergola panneaux photovoltaiques Electra Design 3 est, grâce à ses grandes dimensions, notre modèle le plus indiqué. Son design offre un cadre horizontal afin de s'intégrer au mieux à votre habitat.

Panneaux photovoltaïques compatibles de 30 à 35 mm
Option chemin de câble
Dissumuler les cablages et micro-onduleurs
Option LED sur option chemin de câble

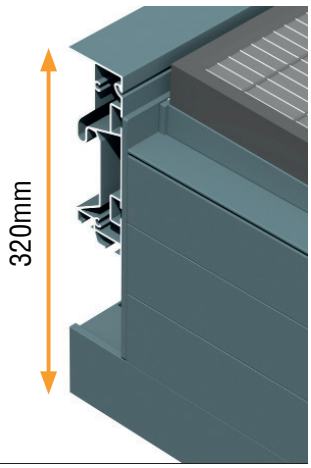

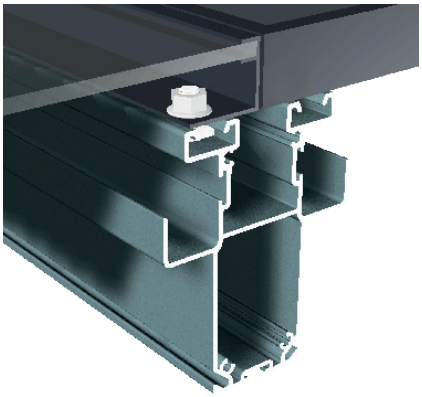

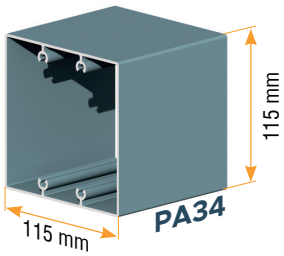

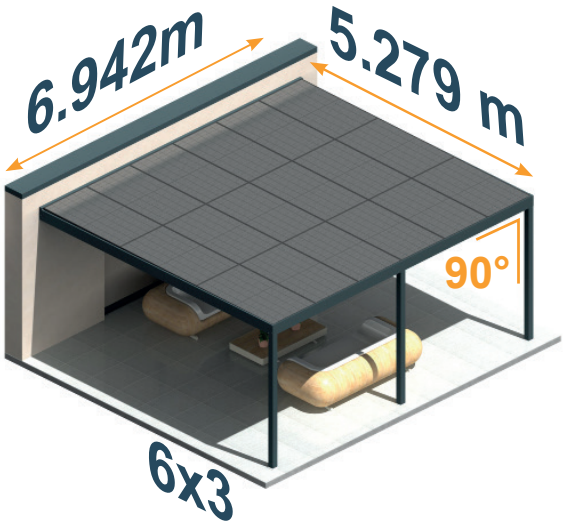

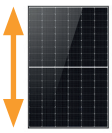

Panneaux en position **PORTRAIT.**
Cotation avec Dimension de panneaux
1.722 x 1.134 ml - 400 W
épaisseur des panneaux : 30 mm.

COMPLET :

- **Boitier AC 4 ou 6 Kw**
- **Armature**
- **Panneaux PV**
- **Micro-onduleur**
- **Connectique**

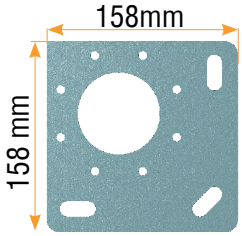

ST45 02

ABRI ÉLECTRA DESIGN 3

ABRI À TOIT PLAT SUR 4 POTEAUX

Pour la réalisation de très grands carports à l'allure contemporaine, l'abri panneaux photovoltaiques Electra Design 3 est notre modèle le plus indiqué. Sa conception permet l'insertion de manchon pour solidifier la structure pour les très grandes largeurs.

Panneaux photovoltaïques compatibles de 30 à 35 mm
Option chemin de câble
Dissumuler les cablages et micro-onduleurs
Option LED sur option chemin de câble

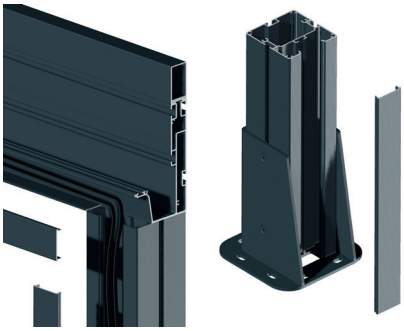

Chemin de câble intégré dans tous les poteaux et dans les coffres avant et arrière.

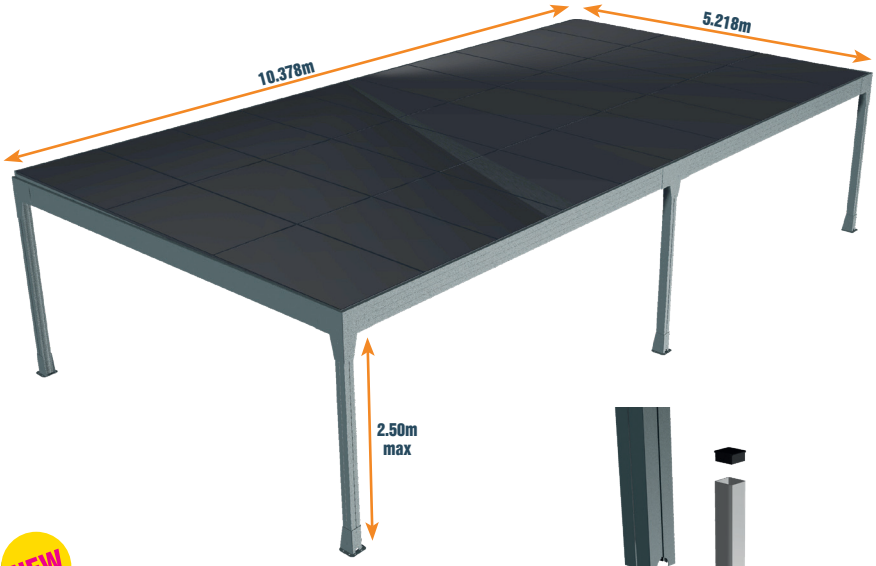

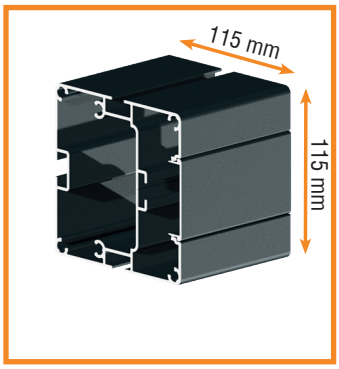

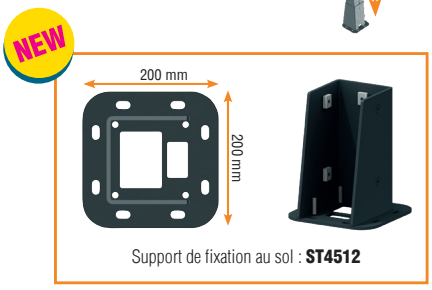

ABRI ÎLOT SOLAIRE HORIZON III

ABRI À PENTE POUR ALLÉE DE GARAGE ET VÉHICULE

Une pergola panneau solaire permet l'autoconsommation totale ou partielle. Il s'agit d'une pergola aluminium qui a été spécialement étudiée pour des panneaux photovoltaïques cadrés de 30 à 50mm. Elle est donc compatible avec divers panneaux du marché.

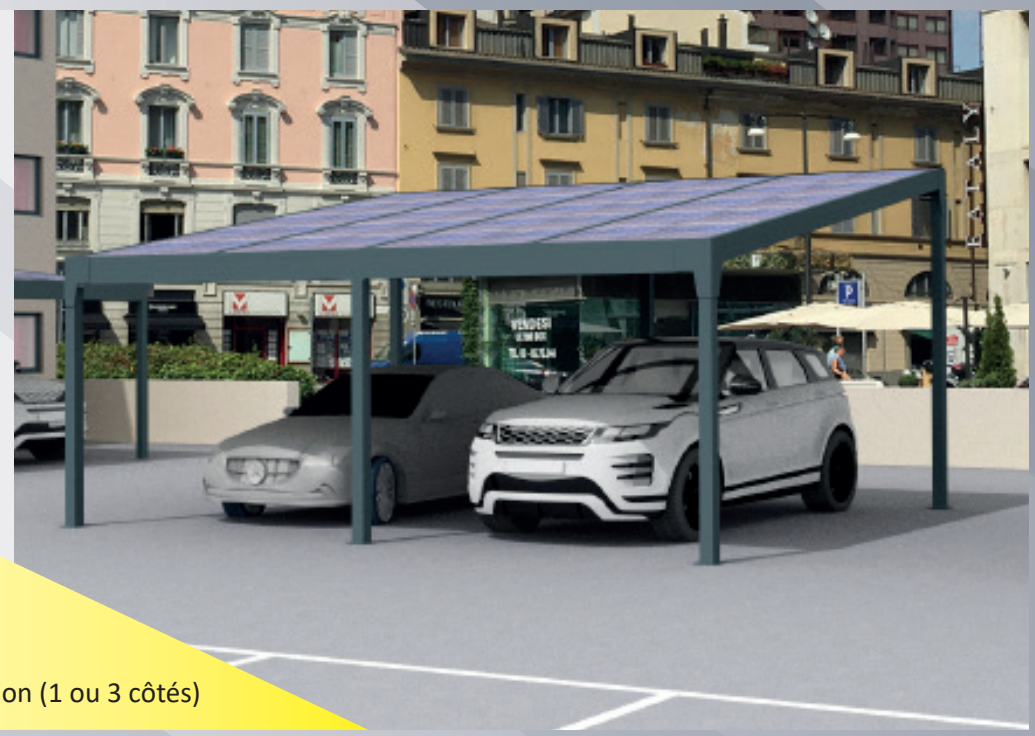

Panneaux photovoltaïques compatibles de 30 à 50 mm
Armature 100% aluminium
Pose sur façade paysage
Inclinaison 10°
Kit complet éclairage LED en option (1 ou 3 côtés)

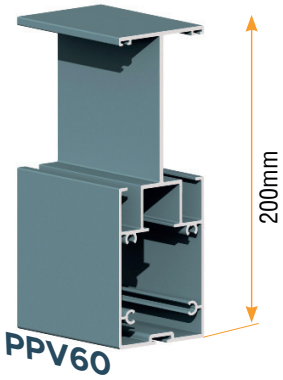

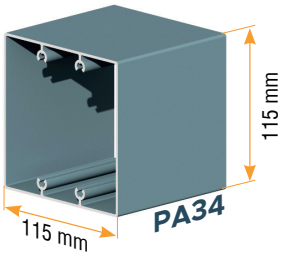

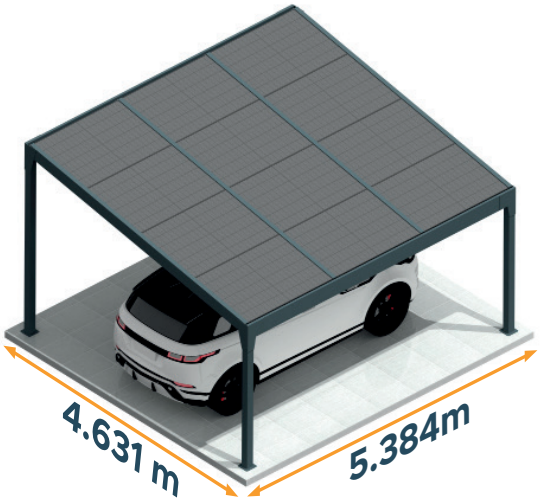

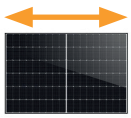

Panneaux en position **PAYSAGE.**
Cotation avec Dimension de panneaux
1.722 x 1.134 ml - 400 W
épaisseur des panneaux : 30 mm.

COMPLET :

- **Boitier AC 4 ou 6 Kw**
- **Armature**
- **Panneaux PV**
- **Micro-onduleur**
- **Connectique**

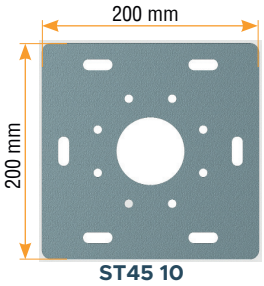

ABRI ÎLOT SOLAIRE HORIZON III À 2 PENTES

ABRI À PENTE POUR ALLÉE DE GARAGE ET VÉHICULE

La pergola panneau solaire offre un espace de confort tout en produisant sa propre énergie en autoconsommation. Raccordée au réseau domestique l'électricité produite permet à l'instant T la recharge d'un véhicule électrique, vous pouvez aussi y brancher votre tondeuse par exemple ou le système électrique de votre piscine.

Panneaux photovoltaïques compatibles de 30 à 50 mm
Armature 100% aluminium
Pose sur façade paysage
Inclinaison 10°
Kit complet éclairage LED en option (1 ou 3 côtés)

Le branchement des panneaux est très simple. 2 panneaux se clippent à un micro-onduleur. Les micro-onduleurs se clippent en ligne jusqu'au boîtier AC.

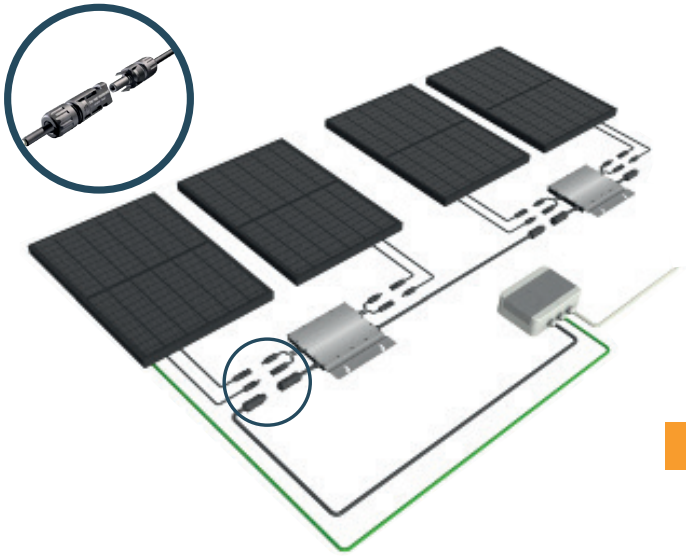

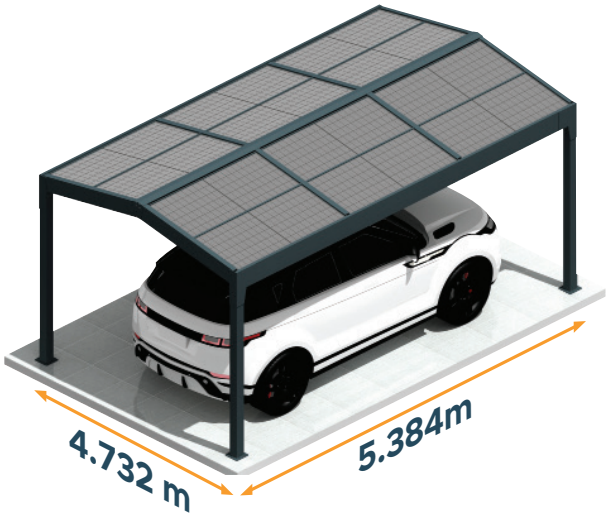

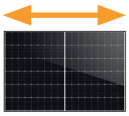

Panneaux en position **PAYSAGE.**
Cotation avec Dimension de panneaux
1.722 x 1.134 ml - 400 W
épaisseur des panneaux : 30 mm.

COMPLET :

- **Boitier AC 4 ou 6 Kw**
- **Armature**
- **Panneaux PV**
- **Micro-onduleur**
- **Connectique**

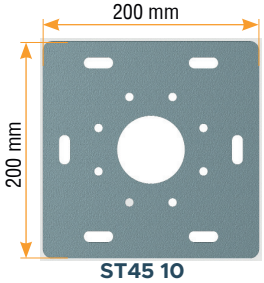

Fabrication européenne

Depuis 1970 notre entreprise assure la conception, l'assemblage et la production à partir de 10 unités spécialisées situées dans le sud de l'Europe ce qui est un gage de qualité et de sécurité d'approvisionnement pour tous nos clients.

Notre note de réparabilité

Toutes nos armatures sont entièrement dé-montables et conformes et obtiennent 8/10 en terme de note de réparabilité.

100% Aluminium recyclable

Toutes nos armatures sont composées de pièces, composants et profilés en aluminium et sont entièrement démontables et recyclables.

Nous vous informons que dans le but d'une amélioration constante de nos produits, la société MITJAVILA se réserve le droit de modifier leur composition en cours de saison. Dans ce cas de figure et sur demande, une note explicative vous sera fournie par le bureau d'études.