MITJAVILA

PÉRGOLA HORIZON 4

- Nuevo tipo de pérgola
- Techo plegable (retráctil)
- Apertura óptima de las lamas
- Montaje simplificado
- Motor tubular con correas dentadas

www.mitjavila.com

Nuestra **Tecnología**

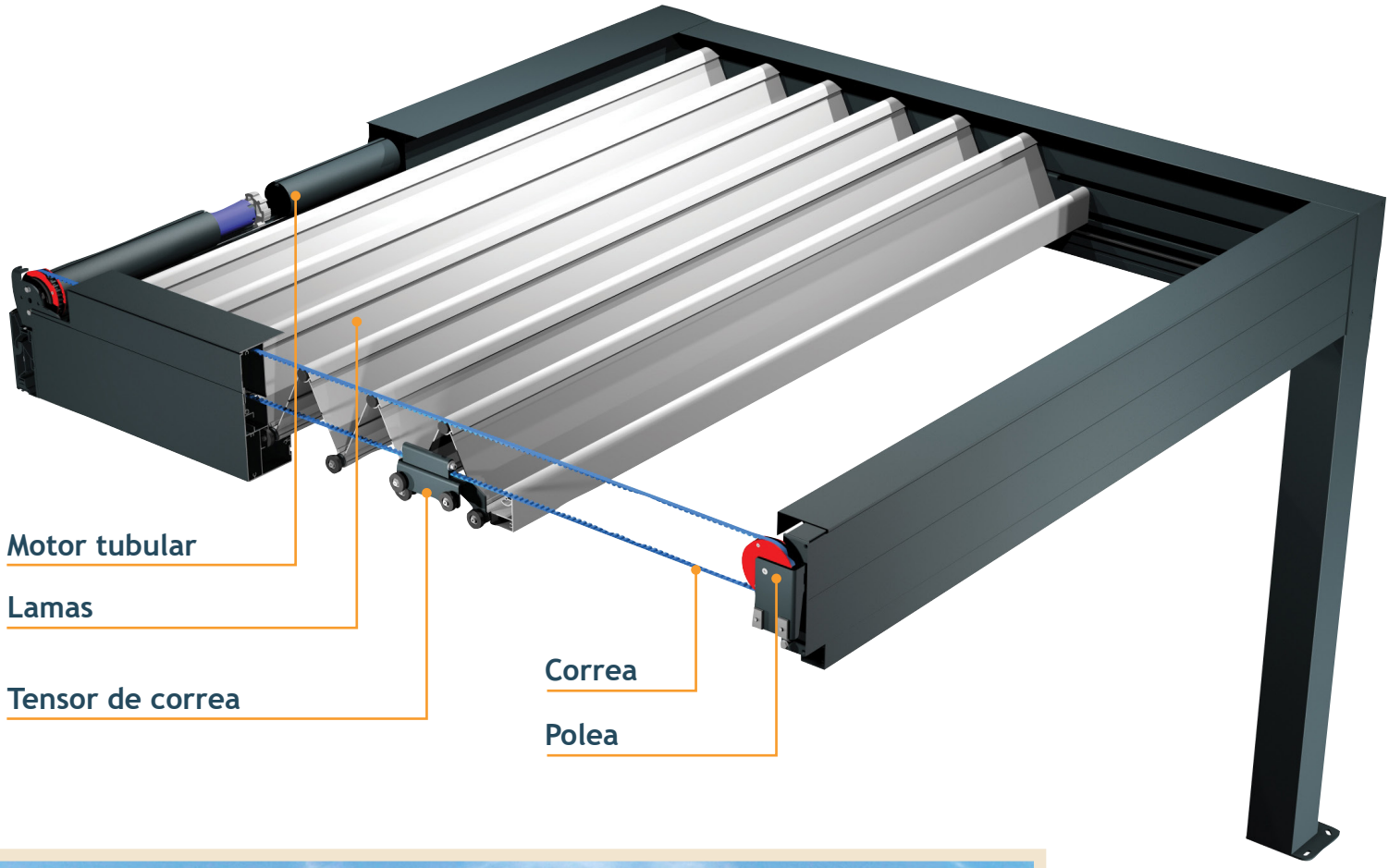

Las lamas cerradas ocupan el 20% de su voladizo.

Nuestras **Dimensiones**

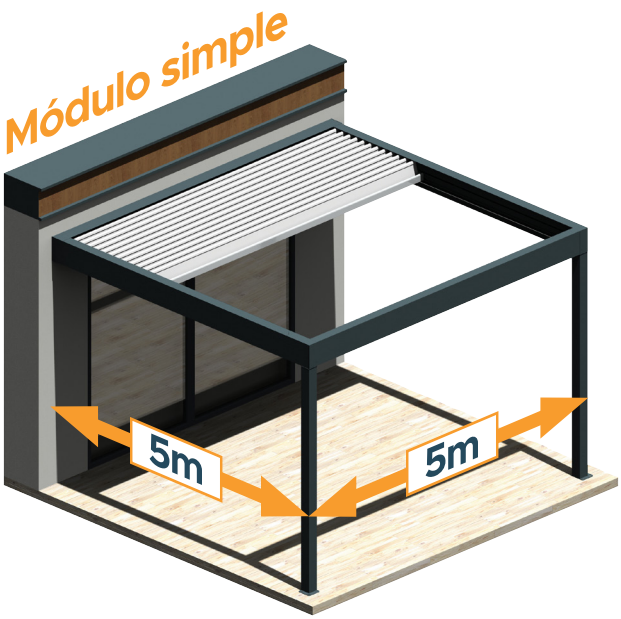

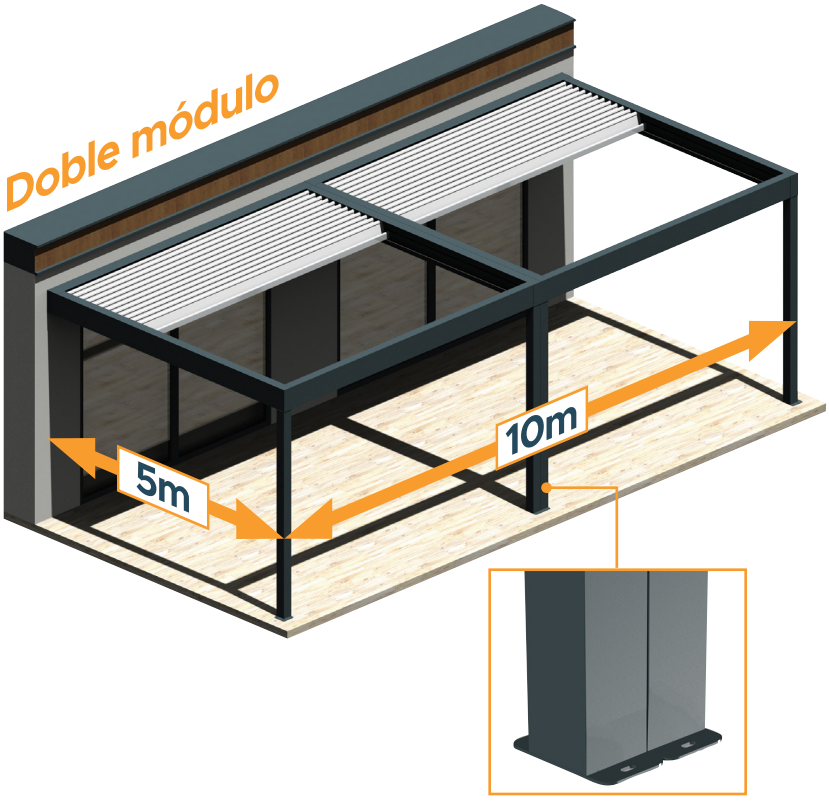

Pie doble

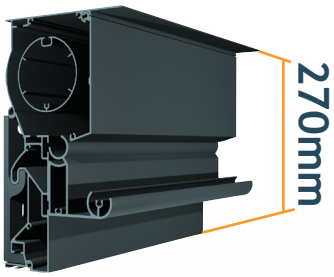

Cofre mural

Viga soporte de lama

Lama

Cofre delantero

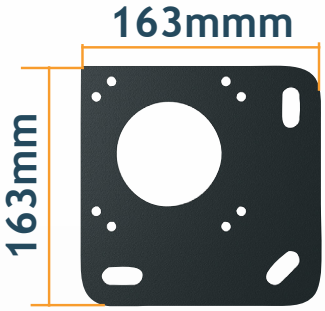

Fijación lateral al suelo

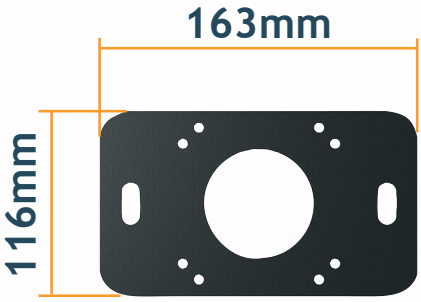

Fijación intermedia al suelo

RAL7016-ST
Anthracite texturado

RAL9010
Lacado brillante

MIXTO
Lamas RAL9010
Estructura RAL7016

Nuestras
Opciones

Opciones disponibles para toda la gama HORIZON

LED

Hasta 3 cintas de LED
Automatismo :
AUTOMOPROLIGHT

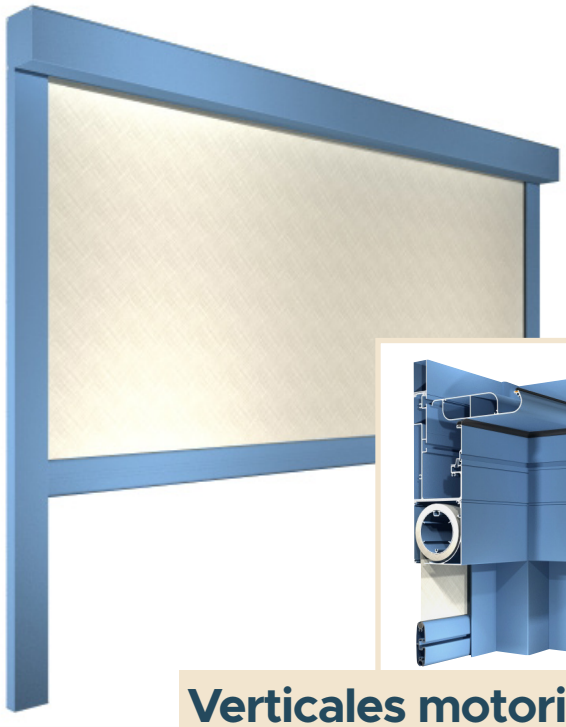

Verticales motorizados

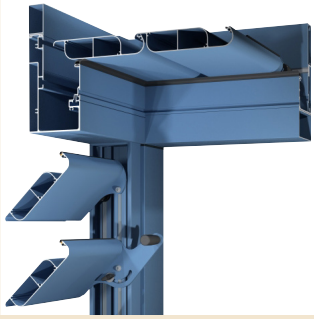

Celosía de lamas

ALU

100% Reciclable

Reparable