MITJAVILA

TENDA DA SOLE PERGOLA MODELLO 135

- Montaggio a parete con staffa per tenda cassonata 135
- Installazione del cassonetto a parete o a soffitt
- Inclinazione regolabile
- Coffre 135 per una protezione ottimale del telo
- Opzione LED
- Mantovana in opzione (1,50MT)
- Sistema che permette grazie a una barra di tensionare il telo
- Motore e automatismi

www.mitjavila.com

Le **Dimensioni**

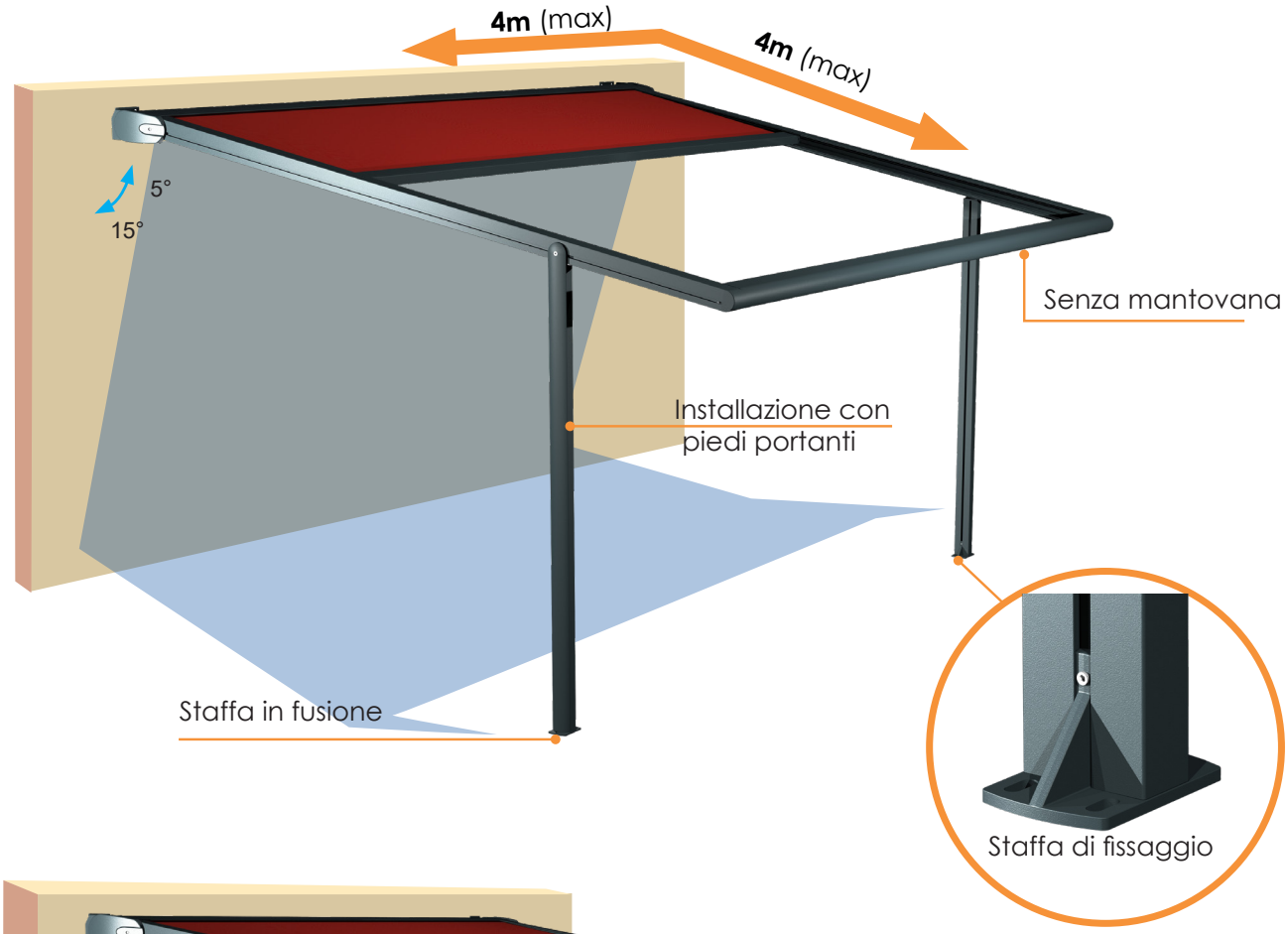

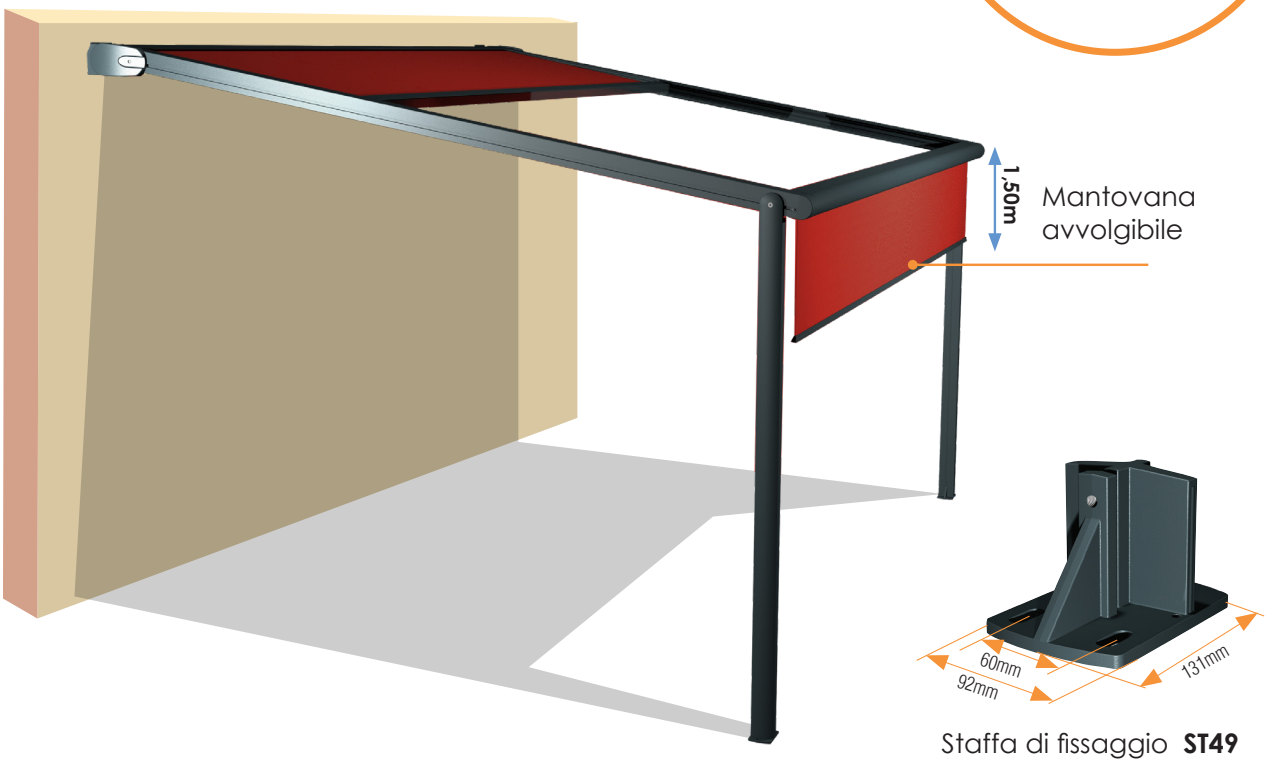

Staffa di fissaggio **ST49**

Our
Technic

**Coffre 135 originale, con supporti a muro.
Con inclinazione a parete o a soffitto**

Opzione rivestimento a LED disponible

Il Box

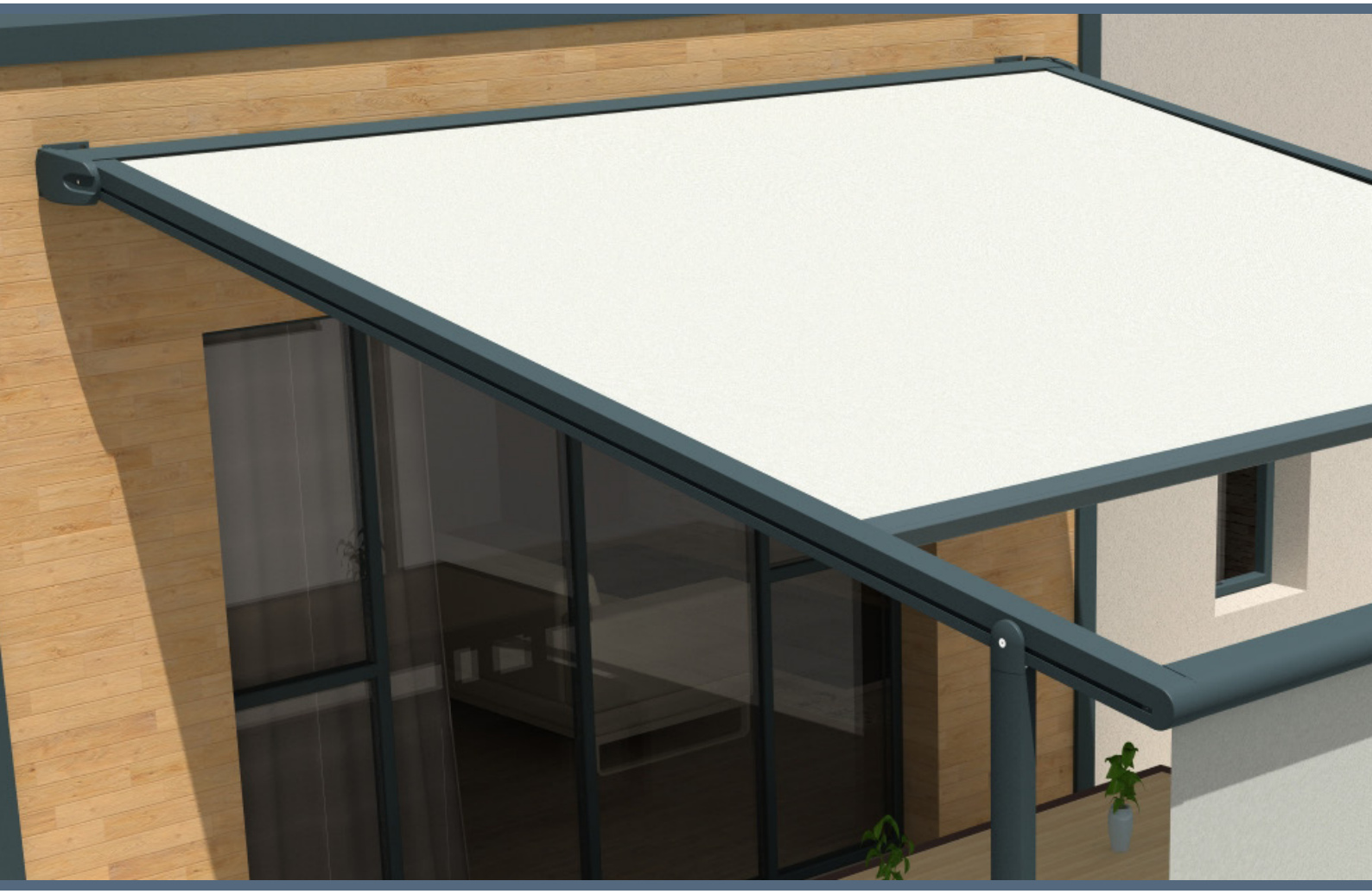

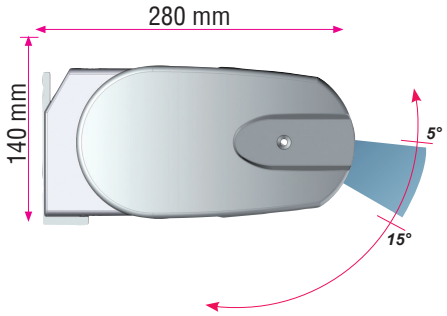

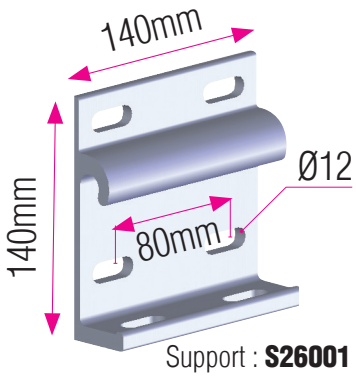

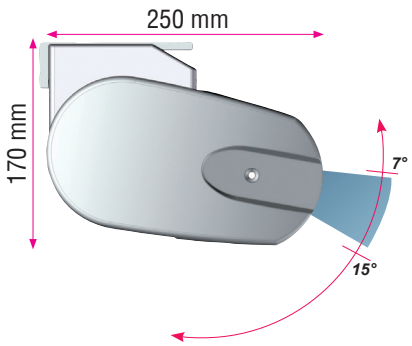

100% riciclabile

Riparabile